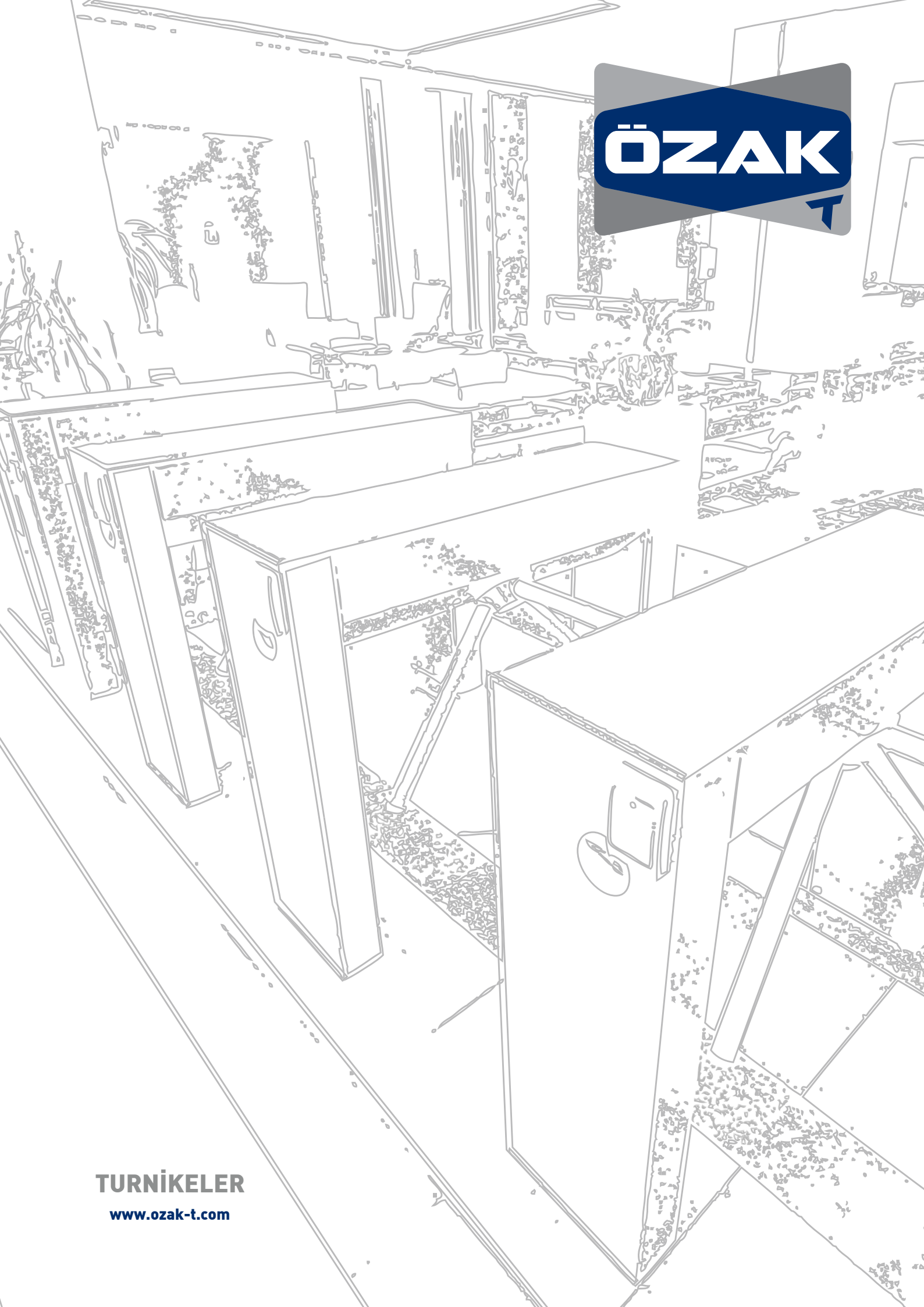

TURNİKELER

www.ozak-t.com

ÖZAK

GEÇİŞ TEKNOLOJİLERİ

ozak-t.com

Biz...

ÖZAK 1974 yılında kurulan, Türkiye'nin ilk ve lider turnike üreticisidir. Turnike üretimindeki uzmanlığının yanı sıra Geçiş Teknolojileri alanında farklı ürün gruplarının üretimini yapmaktadır. 24.000m² kapalı alan üzerindeki tesisleri ile üretimini sürdürmekte ve ürünlerini 80' den fazla ülkeye ihraç etmektedir.

Ürün yelpazesi aşağıdaki alanları kapsayan, geniş bir yelpazeye yayılmış **"yaya"** ve **"araç"** geçiş kontrol sistemleri içermektedir:

- **Bel Tipi / Boy Tipi Turnikeler**
- **Hızlı Geçiş Turnike / Kapıları**
- **Optik Turnike / Kapıları**
- **Engelli Geçiş Turnikeleri**
- **Acil Çıkış / Yaya Tahliye Kapıları**
- **Stadyum Çözümleri Entegrasyonlu Turnikeler**
- **Akaryakıt / Gaz ve Petrol Rafineri Turnikeleri**
- **Motorlu Swing Gate**
- **Motorlu Flape Kanatlı Kapılar**
- **İş Merkezleri / Plaza Prestij Geçiş Turnike ve Kapıları**
- **Uyarlama (Custom) Tasarımlı Turnike ve Geçiş Kontrol Sistemleri**
- **"Road Blocker" Bariyer Sistemleri**
- **Mantar Bariyerler**
- **Lastik Kapanı**
- **Kollu Bariyer**

ÖZAK; Avrupa, Ortadoğu, Arap Yarımadası, Uzak Doğu, Asya, Rusya ve ABD bölgelerinde aşağıdaki uygulamalarla zengin bir referans yelpazesine sahiptir:

- **Stadyum Kompleksleri**
- **Spor ve Jimnastik Salonları**
- **Metro ve Toplu Taşıma Sistemleri**
- **Açık / Kapalı Kamu Alanları Çevresel Sistemleri**
- **Devlet Enstitüleri**
- **Endüstriyel Tesisler**
- **İnşaat Sahaları**
- **Eğitim Kurumları**
- **Askeri ve Savunma Sanayi Tesisleri**
- **Enerji Santral ve Uygulamaları**
- **İş Merkezi ve Plazalar**
- **Gıda Endüstri Uygulamaları**
- **Sağlık Tesisleri**
- **Turizm ve Tarihi Tesisler**
- **Bilet Doğrulama ve İşletim Entegrasyon Uygulamaları**

Özak, yatırımlarını insan kaynağı, teknoloji ve çevre koruma merkezli şekillendirmektedir. Gelişmiş esnek üretim sistemleri ve ARGE aktivitelerini benimseyen **ÖZAK**, yenilikçi çözümlerin entegrasyonu vizyonuyla güvenlik sektöründe ayırtedici bir ürün portföyü sunmaktadır.

602
602

Bel Tipi Turnikeler - **Üç Kollu Turnikeler**

602

Gövde Özelliği	:	Dış ortam su korumalı gövde 304 kalite (ops. 316 kalite) paslanmaz çelik (SS) zımpara (ops. Satine) desenli.
Kollar	:	Teker teker sökülüp takılabilir Ø40x2 mm ebadında paslanmaz çelik. (Ops. 316 Kalite Paslanmaz Çelik)
İndikatörler	:	Yan durum ve üst geçiş indikatörleri standart olarak bulunur.
Enerji	:	110/220 V. 50/60 Hz. AC (%±10) 24 V. DC Beklemede ~4,5 W, Geçiş Anında ~13 W
Kontrol Sistemi	:	Kuru kontak (ground control) ile kontrol edilebilir. Her türlü geçiş kontrol ünitesi ve jeton sistemleri ile uyum içerisinde çalışır. Ops. RS232, RS485 veya LAN (network) ile fonksiyonları kontrol edilebilir.
Geçiş Hızı	:	Mekanik Geçiş Kapasitesi (Manuel Sistemler İçin): Max. 97 geçiş / dakika Nominal: 20 kişi / dakika Mekanik Geçiş Kapesitesi (Motorlu Sistemler İçin): Max. 48 geçiş / dakika Nominal: 16 kişi / dakika Farklı geçiş kontrol sistemlerinin kullanımı geçiş sayısını değiştirebilir.
Çalışma Isısı	:	-20°C/+68°C (Ops. -50°C ısı pozitifleme ile)
Çalışma Şekli	:	Her İki Yön Açık / Ops. Tek Yön Açık - Tek Yön Kapalı / Ops. Her İki Yön Kapalı
Aksesuarlar	:	Otomatik Düşen Kol / Motorlu Mekanik İlavesi/ Uzaktan Kumanda Alıcı- Verici/ Manuel Kumanda / Jeton Yuvası ve Kovası Tanıtmalı Jeton Yuvası ve Kovası / Counter (Resetli-Resetsiz) / Kart Okuyucu Ayakları/ Fotosel Alarm Sensörü vb.

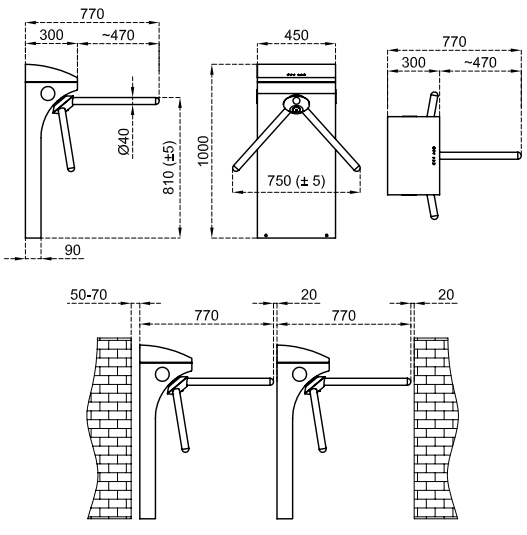

**Tasarım ve ürün özellikleri önceden haber verilmeksizin değiştirilebilir. *Tüm ölçüler mm'dir.*

602 D

Gövde Özelliği : Dış ortam su korumalı gövde 304 kalite (ops. 316 kalite) paslanmaz çelik (SS) zımpara (ops. Satine) desenli.

Kollar : Teker teker sökülüp takılabilir Ø40x2mm ebadında paslanmaz çelik. (Ops. 316 Kalite Paslanmaz Çelik)

İndikatörler : Yan durum ve üst geçiş indikatörleri standart olarak bulunur.

Enerji : 110/220 V. 50-60 Hz. AC (%±10) 24 V. DC Beklemede ~4,5 W + ~4,5 W, Geçiş Anında ~13 W + ~13 W

Kontrol Sistemi : Kuru kontak (ground control) ile kontrol edilebilir. Her türlü geçiş kontrol ünitesi ve jeton sistemleri ile uyum içerisinde çalışır. Ops. RS232, RS485 veya LAN (network) ile fonksiyonları kontrol edilebilir.

Geçiş Hızı : Mekanik Geçiş Kapasitesi (Manuel Sistemler İçin): Max. 97 + 97 geçiş / dakika Nominal: 20 + 20 kişi / dakika
Mekanik Geçiş Kapesitesi (Motorlu Sistemler İçin): Max. 48 + 48 geçiş / dakika Nominal: 16 + 16 kişi / dakika
Farklı geçiş kontrol sistemlerinin kullanımı geçiş sayısını değiştirebilir.

Çalışma Isısı : -20°C/+68°C (Ops. -50°C ısı pozitifleme ile)

Çalışma Şekli : Her İki Yön Açık / Ops. Tek Yön Açık - Tek Yön Kapalı / Ops. Her İki Yön Kapalı

Aksesuarlar : Otomatik Düşen Kol / Uzaktan Kumanda Alıcı- Verici / Manuel Kumanda /Jeton Yuvası ve Kovası Tanıtmalı Jeton Yuvası ve Kovası / Counter (Resetli-Resetsiz) / Kart Okuyucu Ayakları / Fotosel Alarm Sensörü vb.

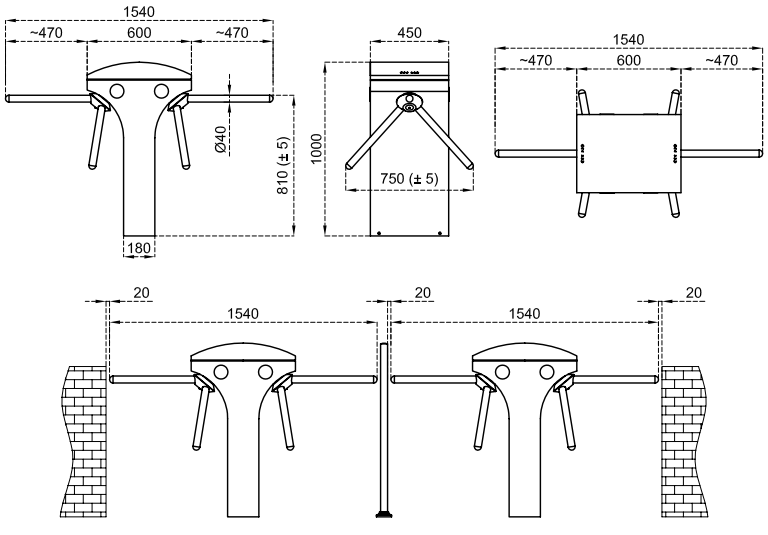

**Tasarım ve ürün özellikleri önceden haber verilmeksizin değiştirilebilir. *Tüm ölçüler mm'dir.*

500 E

Gövde Özelliği : Dış ortam su korumalı gövde 304 kalite (ops. 316 kalite) paslanmaz çelik (SS) zımpara (ops. Satine) desenli.

Kollar : Teker teker sökülüp takılabilir Ø40x2 mm ebadında paslanmaz çelik. (Ops. 316 Kalite Paslanmaz Çelik)

İndikatörler : Yan Durum İndikatörleri standart olarak bulunur.

Enerji : 110/220 V. 50/60 Hz. AC (%±10) 24 V. DC Beklemede ~4,4 W, Geçiş Anında ~12 W

Kontrol Sistemi : Kuru kontak (ground control) ile kontrol edilebilir. Her türlü geçiş kontrol ünitesi ve jeton sistemleri ile uyum içerisinde çalışır. Ops. RS232, RS485 veya LAN (network) ile fonksiyonları kontrol edilebilir.

Geçiş Hızı : Mekanik Geçiş Kapasitesi (Manuel Sistemler İçin): Max. 97 geçiş / dakika Nominal: 20 kişi / dakika
Mekanik Geçiş Kapesitesi (Motorlu Sistemler İçin): Max. 48 geçiş / dakika Nominal: 16 kişi / dakika
Farklı geçiş kontrol sistemlerinin kullanımı geçiş sayısını değiştirebilir.

Çalışma Isısı : -20°C/+68°C (Ops. -50°C ısı pozitifleme ile)

Çalışma Şekli : Her İki Yön Açık / Ops. Tek Yön Açık - Tek Yön Kapalı / Ops. Her İki Yön Kapalı

Aksesuarlar : Otomatik Düşen Kol / Motorlu Mekanik İlavesi / Uzaktan Kumanda Alıcı- Verici / Manuel Kumanda / Jeton Yuvası ve Kovası
Tanıtmalı Jeton Yuvası ve Kovası / Counter (Resetli-Resetsiz) / Kart Okuyucu Ayakları / Fotosel Alarm Sensörü, Üst Geçiş İndikatörü vb.

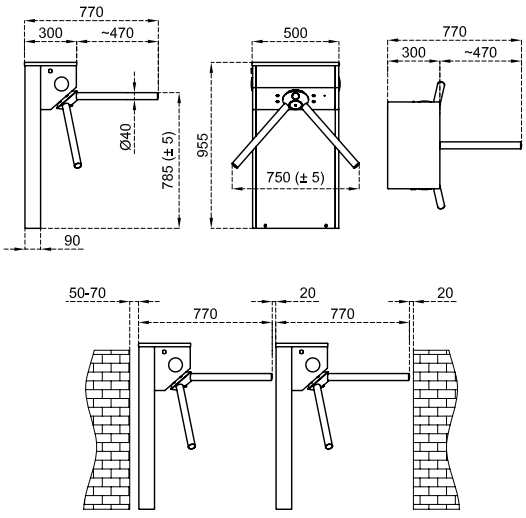

**Tasarım ve ürün özellikleri önceden haber verilmeksizin değiştirilebilir. *Tüm ölçüler mm'dir.*

500 E D

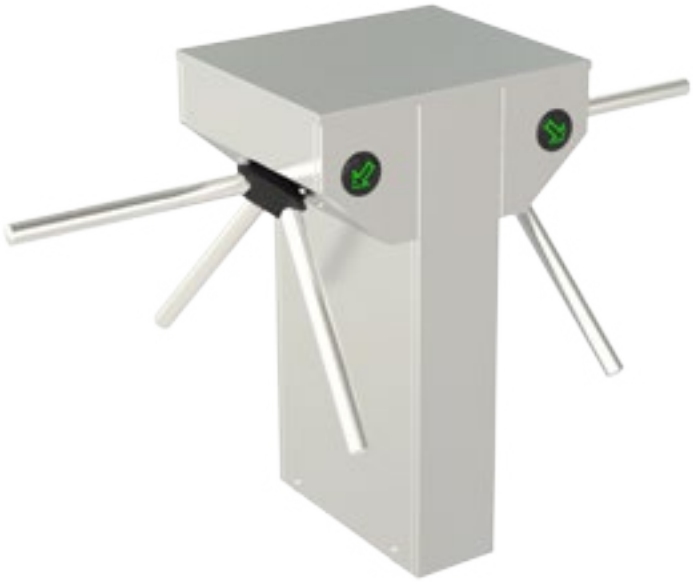

Gövde Özelliği	:	Dış ortam su korumalı gövde 304 kalite (ops. 316 kalite) paslanmaz çelik (SS) zımpara (ops. Satine) desenli.
Kollar	:	Teker teker sökülüp takılabilir Ø40x2 mm ebadında paslanmaz çelik. (Ops. 316 Kalite Paslanmaz Çelik)
İndikatörler	:	Yan Durum İndikatörleri standart olarak bulunur.
Enerji	:	110/220V. 50/60 Hz. AC (%±10) 24V DC Beklemede ~4,4 W + ~4,4 W Max. ~12 W + ~12 W.
Kontrol Sistemi	:	Kuru kontak (ground control) ile kontrol edilebilir. Her türlü geçiş kontrol ünitesi ve jeton sistemleri ile uyum içerisinde çalışır. Ops. RS232, RS485 veya LAN (network) ile fonksiyonları kontrol edilebilir.
Geçiş Hızı	:	Mekanik Geçiş Kapasitesi (Manuel Sistemler İçin): Max. 97 + 97 geçiş / dakika Nominal: 20 + 20 kişi / dakika Mekanik Geçiş Kapesitesi (Motorlu Sistemler İçin): Max. 48 +48 geçiş / dakika Nominal: 16 + 16 kişi / dakika Farklı geçiş kontrol sistemlerinin kullanımı geçiş sayısını değiştirebilir.
Çalışma Isısı	:	-20°C/+68°C (Ops. -50°C ısı pozitifleme ile)
Çalışma Şekli	:	Her İki Yön Açık / Ops. Tek Yön Açık - Tek Yön Kapalı / Ops. Her İki Yön Kapalı
Aksesuarlar	:	Otomatik Düşen Kol / Motorlu Mekanik İlavesi / Uzaktan Kumanda Alıcı- Verici / Manuel Kumanda / Jeton Yuvası ve Kovası Tanıtmalı Jeton Yuvası ve Kovası / Counter (Resetli-Resetsiz) / Kart Okuyucu Ayakları / Fotosel Alarm Sensörü, Üst Geçiş İndikatörü vb.

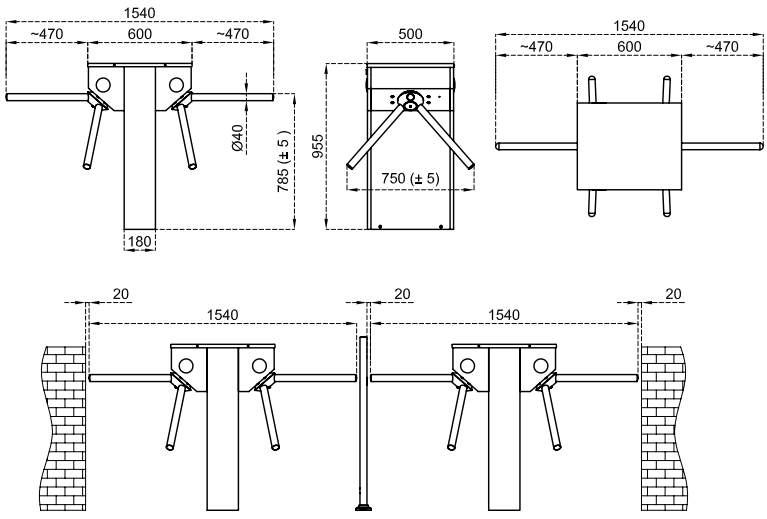

**Tasarım ve ürün özellikleri önceden haber verilmeksizin değiştirilebilir. *Tüm ölçüler mm'dir.*

FKR 777

Gövde Özelliği	:	Alt gövde Art-Line tasarım füme plexiglass sıralı malzemedir. Kapak 20 mm kalınlığında doğal granittir. (Star Galaxy Black)
Kollar	:	Her biri teker teker ayrılabilen, 3 kollu Ø40 dolu şeffaf akrilik. (Ops. 304 Kalite Paslanmaz Çelik)
İndikatörler	:	Yan durum ve üst geçiş İndikatörleri standart olarak bulunur.
Enerji	:	110/220 V. 50/60 Hz. AC (%±10) 24 V. DC Beklemede ~4,5 W. Geçiş Anında ~13 W.
Kontrol Sistemi	:	Kuru kontak (ground control) ile kontrol edilebilir. Her türlü geçiş kontrol ünitesi ile uyum içerisinde çalışır. Ops.: RS232, RS485 veya LAN (network) ile fonksiyonları kontrol edilebilir.
Geçiş Hızı	:	Mekanik Geçiş Kapasitesi (Manuel Sistemler İçin): Max. 97 geçiş / dakika Nominal: 20 kişi / dakika Mekanik Geçiş Kapesitesi (Motorlu Sistemler İçin): Max. 48 geçiş / dakika Nominal: 16 kişi / dakika Farklı geçiş kontrol sistemlerinin kullanımı geçiş sayısını değiştirebilir.
Çalışma Isısı	:	-20°C/+68°C (Ops. -50°C ısı pozitifleme ile)
Çalışma Şekli	:	Her İki Yön Açık / Ops. Tek Yön Açık - Tek Yön Kapalı / Ops. Her İki Yön Kapalı
Aksesuarlar	:	Otomatik Düşen Kol / Uzaktan Kumanda Alıcı- Verici/ Manuel Kumanda /Kart Okuyucu Ayakları / Fotosel Alarm Sensörü vb.

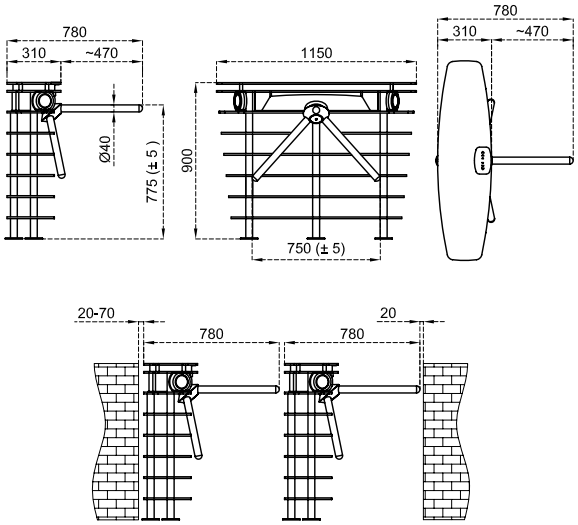

**Tasarım ve ürün özellikleri önceden haber verilmeksizin değiştirilebilir. *Tüm ölçüler mm'dir.*

702 R N1

Gövde Özelliği	:	Dış ortam su korumalı gövde 304 kalite (ops. 316 kalite) paslanmaz çelik (SS) zımpara (ops. Satine) desenli
Kollar	:	Teker teker sökülüp takılabilir Ø40x1,20 mm ebadında paslanmaz çelik (Ops. 316 Kalite Paslanmaz Çelik), otomatik düşen kol.
İndikatörler	:	Yan durum ve üst geçiş indikatörleri standart olarak bulunur.
Enerji	:	110/220 V. 50/60 Hz. AC (%±10) 24 V. DC Beklemede ~12,4 W. max. ~40 W.
Kontrol Sistemi	:	Kuru kontak (ground control) ile kontrol edilebilir.. Her türlü geçiş kontrol ünitesi ve jeton sistemleri ile uyum içinde çalışabilir. Opsiyonel RS232, RS485 veya LAN (network) ile fonksiyonları kontrol edilebilir.
Geçiş Hızı	:	Mekanik Geçiş Kapesitesi (Motorlu Sistemler İçin): Max. 48 geçiş / dakika Nominal: 16 kişi / dakika Mekanik Geçiş Kapasitesi (Manuel Sistemler İçin): Max. 97 geçiş / dakika Nominal: 20 kişi / dakika Farklı geçiş kontrol sistemlerinin kullanımı geçiş sayısını değiştirebilir.
Çalışma Isısı	:	-20°C/+68°C (Ops. -50°C ısı pozitifleme ile)
Çalışma Şekli	:	Motorlu mekanik: Her İki Yön Açık / Ops. Tek Yön Açık - Kapalı / Ops. Her İki Yön Kapalı
Aksesuarlar	:	Uzaktan Kumanda Alıcı- Verici/ Manuel Kumanda / Jeton Yuvası ve Kovası Tanıtmalı Jeton Yuvası ve Kovası / Counter (Resetli-Resetsiz) / Kart Okuyucu Ayakları / Fotosel Alarm Sensörü vb.

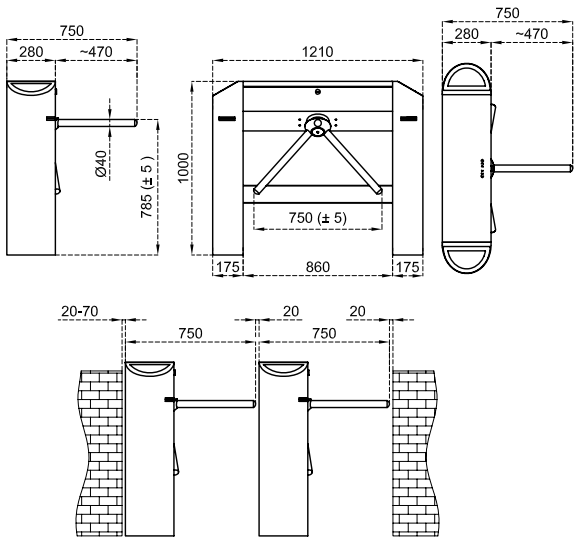

**Tasarım ve ürün özellikleri önceden haber verilmeksizin değiştirilebilir. *Tüm ölçüler mm'dir.*

700 R

Gövde Özelliği	:	Dış ortam su korumalı, yuvarlatılmış köşelerle estetik gövde 304 kalite (ops. 316 kalite) paslanmaz çelik (SS) zımpara (ops. Satine) desenli
Kollar	:	Teker teker sökülüp takılabilir Ø40x2 mm ebadında paslanmaz çelik (Ops. 316 Kalite Paslanmaz Çelik)
İndikatörler	:	Yan Durum İndikatörleri standart olarak bulunur.
Enerji	:	110/220 V. 50/60 Hz. AC (%±10) 24 V. DC Beklemede ~4,4 W. Geçiş Anında ~12 W.
Kontrol Sistemi	:	Kuru kontak (ground control) ile kontrol edilebilir. Her türlü geçiş kontrol ünitesi ve jeton sistemleri ile uyum içerisinde çalışır. Ops. RS232, RS485 veya LAN (network) ile fonksiyonları kontrol edilebilir.
Geçiş Hızı	:	Mekanik Geçiş Kapasitesi (Manuel Sistemler İçin): Max. 97 geçiş / dakika Nominal: 20 kişi / dakika Mekanik Geçiş Kapesitesi (Motorlu Sistemler İçin): Max. 48 geçiş / dakika Nominal: 16 kişi / dakika Farklı geçiş kontrol sistemlerinin kullanımı geçiş sayısını değiştirebilir.
Çalışma Isısı	:	-20°C /+68°C (Ops. -50°C ısı pozitifleme ile)
Çalışma Şekli	:	Her İki Yön Açık / Ops. Tek Yön Açık – Tek Yön Kapalı / Ops. Her İki Yön Kapalı
Aksesuarlar	:	Otomatik Düşen Kol / Motorlu Mekanik İlavesi / Uzaktan Kumanda Alıcı- Verici / Manuel Kumanda /Jeton Yuvası ve Kovası Tanıtmalı Jeton Yuvası ve Kovası / Counter (Resetli-Resetsiz) / Kart Okuyucu Ayakları / Fotosel Alarm Sensörü vb.

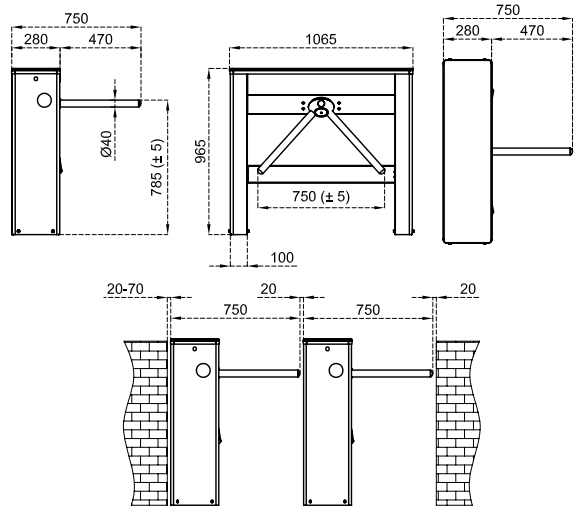

**Tasarım ve ürün özellikleri önceden haber verilmeksizin değiştirilebilir. *Tüm ölçüler mm'dir.*

METROPORT
RESIDENCE
METROPORT
BUSINESS

700 E N1

Gövde Özelliği : Dış ortam su korumalı gövde 304 kalite (ops. 316 kalite) paslanmaz çelik (SS) zımpara (ops. Satine) desenli

Kollar : Teker teker sökülüp takılabilir Ø40x2 mm ebadında paslanmaz çelik (Ops. 316 Kalite Paslanmaz Çelik)

İndikatörler : Yan Durum İndikatörleri standart olarak bulunur.

Enerji : 110/220 V. 50/60 Hz. AC (%±10) 24 V. DC Beklemede ~4,4 W. Geçiş Anında ~12 W.

Kontrol Sistemi : Kuru kontak (ground control) ile kontrol edilebilir. Her türlü geçiş kontrol ünitesi ve jeton sistemleri ile uyum içerisinde çalışır. Ops. RS232, RS485 veya LAN (network) ile fonksiyonları kontrol edilebilir.

Geçiş Hızı : Mekanik Geçiş Kapasitesi (Manuel Sistemler İçin): Max. 97 geçiş / dakika Nominal: 20 kişi / dakika
Mekanik Geçiş Kapesitesi (Motorlu Sistemler İçin): Max. 48 geçiş / dakika Nominal: 16 kişi / dakika
Farklı geçiş kontrol sistemlerinin kullanımı geçiş sayısını değiştirebilir.

Çalışma Isısı : -20°C /+68°C (Ops. -50°C ısı pozitifleme ile)

Çalışma Şekli : Her İki Yön Açık / Ops. Tek Yön Açık – Tek Yön Kapalı / Ops. Her İki Yön Kapalı

Aksesuarlar : Otomatik Düşen Kol / Motorlu Mekanik İlavesi / Uzaktan Kumanda Alıcı- Verici / Manuel Kumanda / Jeton Yuvası ve Kovası Tanıtmalı Jeton Yuvası ve Kovası / Counter (Resetli-Resetsiz) / Kart Okuyucu Ayakları / Fotosel Alarm Sensörü vb.

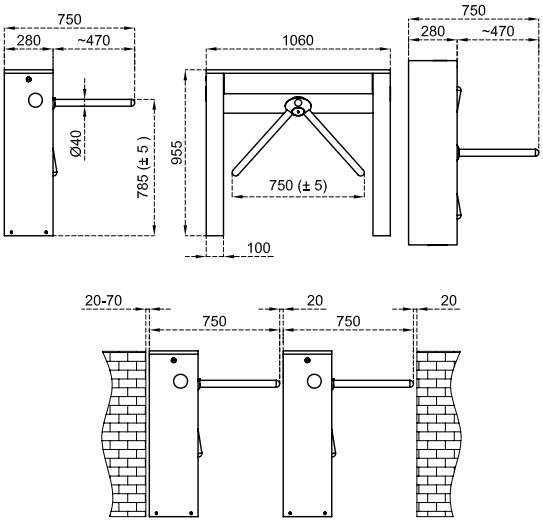

**Tasarım ve ürün özellikleri önceden haber verilmeksizin değiştirilebilir. *Tüm ölçüler mm'dir.*

700 E N1 D

Gövde Özelliği : Dış ortam su korumalı gövde 304 kalite (ops. 316 kalite) paslanmaz çelik (SS) zımpara (ops. Satine) desenli

Kollar : Teker teker sökülüp takılabilir Ø40x2 mm ebadında paslanmaz çelik (Ops. 316 Kalite Paslanmaz Çelik)

İndikatörler : Yan Durum İndikatörleri standart olarak bulunur.

Enerji : 110/220 V. 50/60 Hz. AC (%±10) 24 V. DC Beklemede ~4,4 W + ~4,4 W. max. ~12 W + ~12 W.

Kontrol Sistemi : Kuru kontak (ground control) ile kontrol edilebilir. Her türlü geçiş kontrol ünitesi ve jeton sistemleri ile uyum içerisinde çalışır. Ops. RS232, RS485 veya LAN (network) ile fonksiyonları kontrol edilebilir.

Geçiş Hızı : Mekanik Geçiş Kapasitesi (Manuel Sistemler İçin): Max. 97 + 97 geçiş / dakika Nominal: 20 + 20 kişi / dakika
Mekanik Geçiş Kapesitesi (Motorlu Sistemler İçin): Max. 48 + 48 geçiş / dakika Nominal: 16 +16 kişi / dakika
Farklı geçiş kontrol sistemlerinin kullanımı geçiş sayısını değiştirebilir.

Çalışma Isısı : -20°C/+68°C (Ops. -50°C ısı pozitifleme ile)

Çalışma Şekli : Her İki Yön Açık / Ops. Tek Yön Açık - Tek Yön Kapalı / Ops. Her İki Yön Kapalı

Aksesuarlar : Otomatik Düşen Kol / Motorlu Mekanik İlavesi/ Uzaktan Kumanda Alıcı- Verici/ Manuel Kumanda / Jeton Yuvası ve Kovası Tanıtmalı Jeton Yuvası ve Kovası / Counter (Resetli-Resetsiz) / Kart Okuyucu Ayakları / Fotosel Alarm Sensörü vb.

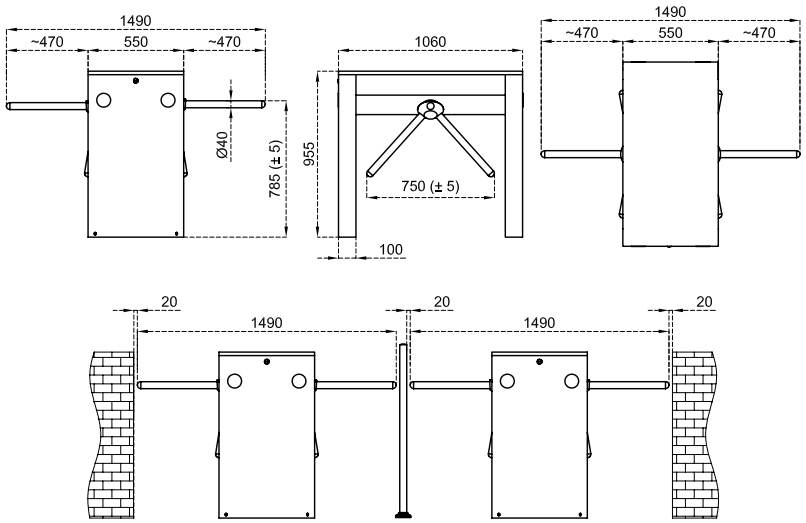

**Tasarım ve ürün özellikleri önceden haber verilmeksizin değiştirilebilir. *Tüm ölçüler mm'dir.*

Bel Tipi Turnikeler

Engelli Geçiş Turnikeleri

605

Gövde Özelliği	:	Dış ortam su korumalı gövde 304 kalite (ops. 316 kalite) paslanmaz çelik (SS) zımpara (ops. Satine) desenli.
Kanat	:	Ø33,7x1,5 mm paslanmaz çelik kol arası akrilik kanat.
İndikatörler	:	Yan durum ve üst geçiş indikatörleri standart olarak bulunur.
Enerji	:	110 / 220 V. 60/50 Hz. AC (%±10) 24V. DC beklemede~11W max. ~65W
Kontrol Sistemi	:	Kuru kontak (ground control) ile kontrol edilebilir. Her türlü geçiş kontrol ünitesi ve jeton sistemleri ile uyum içerisinde çalışır. Ops. RS232, RS485 veya LAN (network) ile fonksiyonları kontrol edilebilir.
Sistem Özellikleri	:	Motor tahrikli bir sistemdir ve her iki yöne de çalışır. Geçiş sinyali aldıktan sonra kilidi açılır, kanat 90º hareket eder ve bekler. Zaman sonu veya kumanda ile geri gelip tekrar kilitlenir. Geçiş esnasında herhangi bir dirençle karşılaşırsa durur. Bunu iki kez tekrarlar ve direnç devam ediyorsa alarm moduna girer. Acil durumlarda kanat istenilen yöne doğru açılır ve acil durum kontağı kesilene kadar bekler.
Geçiş Hızı	:	Kanat Açılış ve Kapanış Hızı: ~1,5 - 2,5 sn.
Çalışma Isısı	:	-20°C/+68°C (Ops. -50°C ısı pozitifleme ile)
Aksesuarlar	:	Uzaktan Kumanda Alıcı- Verici / Manuel Kumanda / Jeton Yuvası ve Kovası Tanıtmalı Jeton Yuvası ve Kovası / Counter (Resetli-Resetsiz) / Kart Okuyucu Ayakları / Fotosel Alarm Sensörü vb.

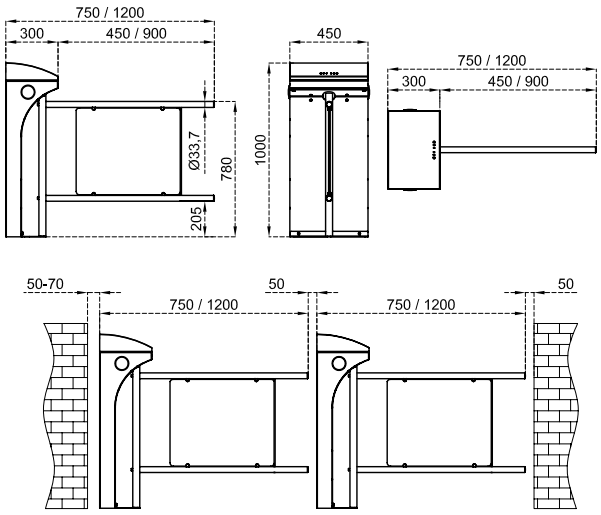

**Tasarım ve ürün özellikleri önceden haber verilmeksizin değiştirilebilir. *Tüm ölçüler mm'dir.*

605 D

Gövde Özelliği : Dış ortam su korumalı gövde 304 kalite (ops. 316 kalite) paslanmaz çelik (SS) zımpara (ops. Satine) desenli.

Kanat : Ø33,7x1,5 mm paslanmaz çelik boru arası akrilik kanat.

İndikatörler : Yan durum ve üst geçiş indikatörleri standart olarak bulunur.

Enerji : 110 / 220 V. 60/50 Hz. AC (%±10) 24V. DC beklemede~11W + ~11W max. ~65W + ~65W

Kontrol Sistemi : Kuru kontak (ground control) ile kontrol edilebilir. Her türlü geçiş kontrol ünitesi ve jeton sistemleri ile uyum içerisinde çalışır. Ops. RS232, RS485 veya LAN (network) ile fonksiyonları kontrol edilebilir.

Sistem Özellikleri : Motor tahrikli bir sistemdir ve her iki yöne de çalışır. Geçiş sinyali aldıktan sonra kilidi açılır, kanat 90º hareket eder ve bekler. Zaman sonu veya kumanda ile geri gelip tekrar kilitlenir. Geçiş esnasında herhangi bir dirençle karşılaşırsa durur. Bunu iki kez tekrarlar ve direnç devam ediyorsa alarm moduna girer. Acil durumlarda kanat istenilen yöne doğru açılır ve acil durum kontağı kesilene kadar bekler.

Geçiş Hızı : Kanat Açılış ve Kapanış Hızı: ~1,5 - 2,5 sn.

Çalışma Isısı : -20°C/+68°C (Ops. -50°C ısı pozitifleme ile)

Aksesuarlar : Uzaktan Kumanda Alıcı- Verici / Manuel Kumanda / Jeton Yuvası ve Kovası Tanıtmalı Jeton Yuvası ve Kovası / Counter (Resetli-Resetsiz) / Kart Okuyucu Ayakları / Fotosel Alarm Sensörü vb.

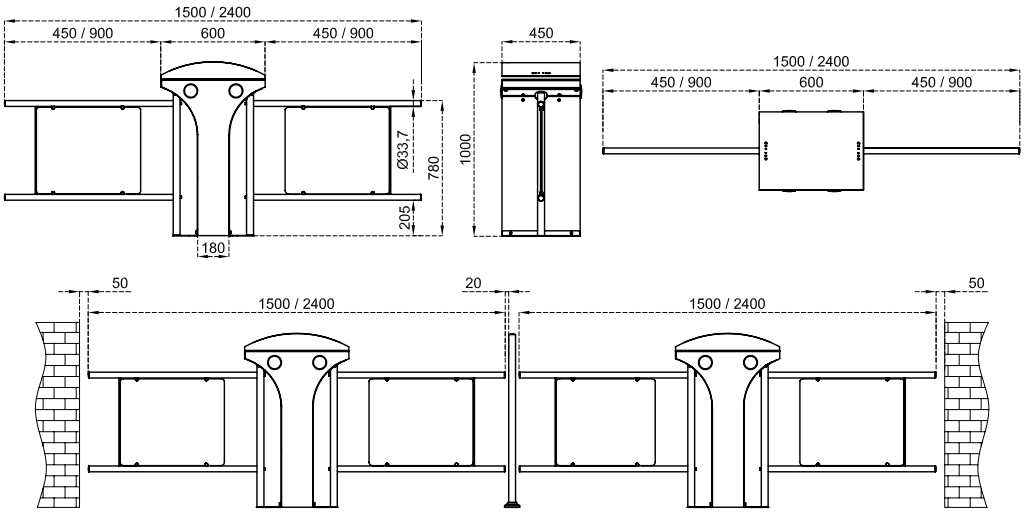

**Tasarım ve ürün özellikleri önceden haber verilmeksizin değiştirilebilir. *Tüm ölçüler mm'dir.*

705 E N1

Gövde Özelliği : Dış ortam su korumalı gövde 304 kalite (ops. 316 kalite) paslanmaz çelik (SS) zımpara (ops. Satine) desenli.

Kanat : Ø33,7x1,5 mm paslanmaz çelik boru arası akrilik kanat.

İndikatörler : Yan durum indikatörleri standart olarak bulunur.

Enerji : 110 / 220 V. 60/50 Hz. AC (%±10) 24V. DC beklemede~11W max. ~65W

Kontrol Sistemi : Kuru kontak (ground control) ile kontrol edilebilir. Her türlü geçiş kontrol ünitesi ve jeton sistemleri ile uyum içerisinde çalışır. Ops. RS232, RS485 veya LAN (network) ile fonksiyonları kontrol edilebilir.

Sistem Özellikleri : Motor tahrikli bir sistemdir ve her iki yöne de çalışır. Geçiş sinyali aldıktan sonra kilidi açılır, kanat 90º hareket eder ve bekler. Zaman sonu veya kumanda ile geri gelip tekrar kilitlenir. Geçiş esnasında herhangi bir dirençle karşılaşırsa durur. Bunu iki kez tekrarlar ve direnç devam ediyorsa alarm moduna girer. Acil durumlarda kanat istenilen yöne doğru açılır ve acil durum kontağı kesilene kadar bekler.

Geçiş Hızı : Kanat Açılış ve Kapanış Hızı: ~1,5 - 2,5 sn.

Çalışma Isısı : -20°C/+68°C (Ops. -50°C ısı pozitifleme ile)

Aksesuarlar : Uzaktan Kumanda Alıcı- Verici / Manuel Kumanda / Jeton Yuvası ve Kovası Tanıtmalı Jeton Yuvası ve Kovası / Counter (Resetli-Resetsiz) / Kart Okuyucu Ayakları / Fotosel Alarm Sensörü, Üst Geçiş İndikatörleri vb.

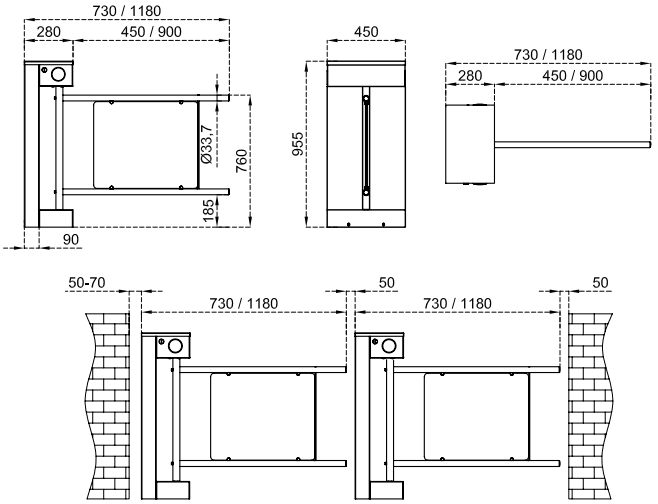

**Tasarım ve ürün özellikleri önceden haber verilmeksizin değiştirilebilir. *Tüm ölçüler mm'dir.*

705 E N1 D

Gövde Özelliği : Dış ortam su korumalı gövde 304 kalite (ops. 316 kalite) paslanmaz çelik (SS) zımpara (ops. Satine) desenli.

Kanat : Ø33,7x1,5 mm paslanmaz çelik boru arası akrilik kanat.

İndikatörler : Yan durum indikatörleri standart olarak bulunur.

Enerji : 110 / 220 V. 60/50 Hz. AC (%±10) 24V. DC beklemede~11W + ~11W max. ~65W + ~65W

Kontrol Sistemi : Kuru kontak (ground control) ile kontrol edilebilir. Her türlü geçiş kontrol ünitesi ve jeton sistemleri ile uyum içerisinde çalışır. Ops. RS232, RS485 veya LAN (network) ile fonksiyonları kontrol edilebilir.

Sistem Özellikleri : Motor tahrikli bir sistemdir ve her iki yöne de çalışır. Geçiş sinyali aldıktan sonra kilidi açılır, kanat 90º hareket eder ve bekler. Zaman sonu veya kumanda ile geri gelip tekrar kilitlenir. Geçiş esnasında herhangi bir dirençle karşılaşırsa durur. Bunu iki kez tekrarlar ve direnç devam ediyorsa alarm moduna girer. Acil durumlarda kanat istenilen yöne doğru açılır ve acil durum kontağı kesilene kadar bekler.

Geçiş Hızı : Kanat Açılış ve Kapanış Hızı: ~1,5 - 2,5 sn.

Çalışma Isısı : -20°C/+68°C (Ops. -50°C ısı pozitifleme ile)

Aksesuarlar : Uzaktan Kumanda Alıcı- Verici / Manuel Kumanda / Jeton Yuvası ve Kovası Tanıtmalı Jeton Yuvası ve Kovası / Counter (Resetli-Resetsiz) / Kart Okuyucu Ayakları / Fotosel Alarm Sensörü, Üst Geçiş İndikatörleri vb.

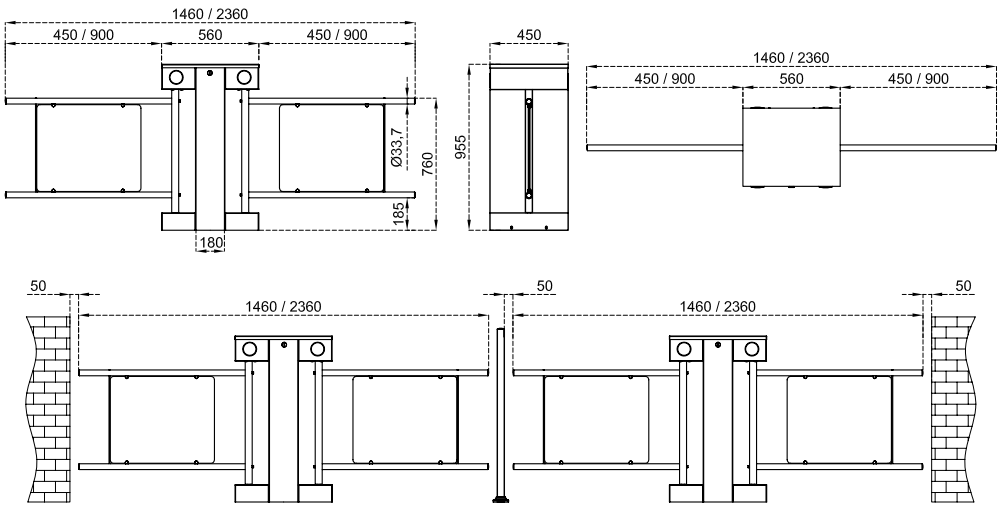

**Tasarım ve ürün özellikleri önceden haber verilmeksizin değiştirilebilir. *Tüm ölçüler mm'dir.*

Bel Tipi Turnikeler

Serbest Geçiş Turnikeleri

SWG 101

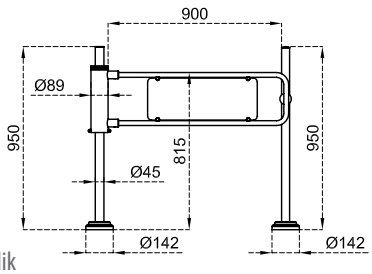

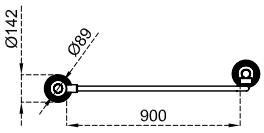

Gövde Özelliği : Ø89 x 3 mm. 304 paslanmaz çelik

Kanat : Tek parça özel büküm Ø27 x 2 mm. Flap kapı kanat, Paslanmaz çelik 450 mm - 900 mm Paslanmaz çelik

Enerji : Standart model enerjisizdir. (Ops. Elektromanyetik kilit için 24 V DC. (250 mA) / 35 Kg)

Kontrol Sistemi : Tek yönlü olarak (saat yönü veya saat yönü tersi) çalışmaktadır. İtme gücü ile 90° açılabilen kanat, yaylı sistem sayesinde kendiliğinden geri gelerek kanadın kapanmasını sağlar.

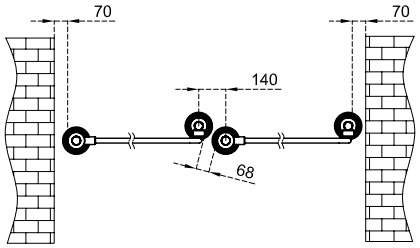

Aksesuarlar : Manuel kilit / Elektromanyetik kilit / Kol karşılık direği

MRKT 404

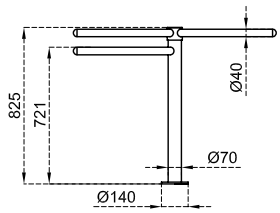

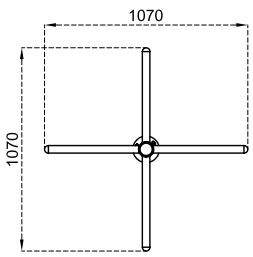

Gövde Özelliği : Ø70 x 2 mm. 304 kalite paslanmaz çelik (opt. 316 kalite)

Kollar : Ø40 x 2 mm. 304 kalite paslanmaz çelik (opt. 316 kalite), Ø42 x 2,5 mm. kırmızı boyalı kaçak geçiş engelleyici çelik kol.

Enerji : Standart model enerjisizdir.

Kontrol Sistemi : İterek döndürülen tek yönlü manuel kullanım

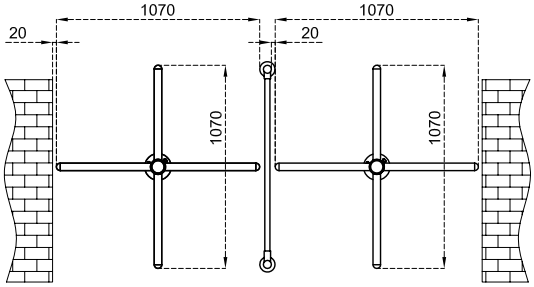

**Tasarım ve ürün özellikleri önceden haber verilmeksizin değiştirilebilir. *Tüm ölçüler mm'dir.*

Bel Tipi Turnikeler - **Hızlı Geçiş Turnikeleri**

HG 01

Gövde Özelliği	:	Her iki giriş bölümü yan cephe kaplamaları standart 304 DIN normunda grid satine paslanmaz çeliktir.
Kanat Özelliği	:	RGB LED aydınlatmalı 10 mm kalınlığında temperli cam
Üst Kapak	:	20 mm kalınlığında doğal granit (Star Galaxy Black).
İndikatörler	:	DOT matrix ve RGB aydınlatmalı LED durum indikatörleri standart olarak bulunur.
Enerji	:	110/220 V. 60/50 Hz. AC (%±10) 24 V. DC Single: Beklemede ~10W. Geçiş anında ~39W Center: Beklemede ~20W. Geçiş anında ~78W
Kontrol Sistemi	:	Kuru kontak (ground control) ile kontrol edilebilir. Her türlü geçiş kontrol ünitesi ve jeton sistemleri ile uyum içerisinde çalışır. Ops. RS232, RS485 veya LAN (network) ile fonksiyonları kontrol edilebilir.
Geçiş Hızı	:	Kanat Açılma Hızı/Süresi: 0,5 sn; Kanat Kapanma Hızı/Süresi: 0,5 sn Nominal: ~30 - 60 kişi / dakika *Farklı geçiş kontrol sistemlerinin kullanımı geçiş sayısını değiştirebilir.
Sistem Özellikleri	:	İki yönlü hızlı geçişler için elektronik hızlı kanat hareket kontrollü sistemdir. Acil durumlarda ve güç kesilmesi anında kanatlar dahili batarya yardımıyla gövdenin içine girer. Kanatlar Açık / Kanatlar Kapalı
Çalışma Isısı, Kullanım Alanı	:	-20°C + 68°C (Ops. -50°C ısı pozitifleme ile), IP44 İç ortam.
Aksesuarlar	:	Uzaktan Kumanda Alıcı- Verici / Manuel Kumanda / Jeton Yuvası ve Kovası Tanıtmalı Jeton Yuvası ve Kovası / Counter (Resetli-Resetsiz) / Kart Okuyucu Ayakları / Fotosel Alarm Sensörü.
Not	:	Bir geçiş koridoru oluşturabilmek için minimum iki adet HG 01-S model turnikeye ihtiyaç vardır.

HG 01-S : SINGLE ÜNİTE (SOL yada SAĞ)

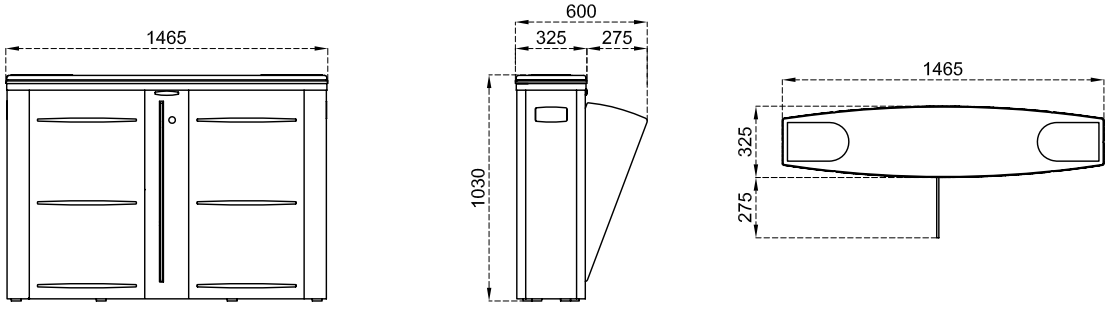

HG 01-C: CENTER ÜNİTE

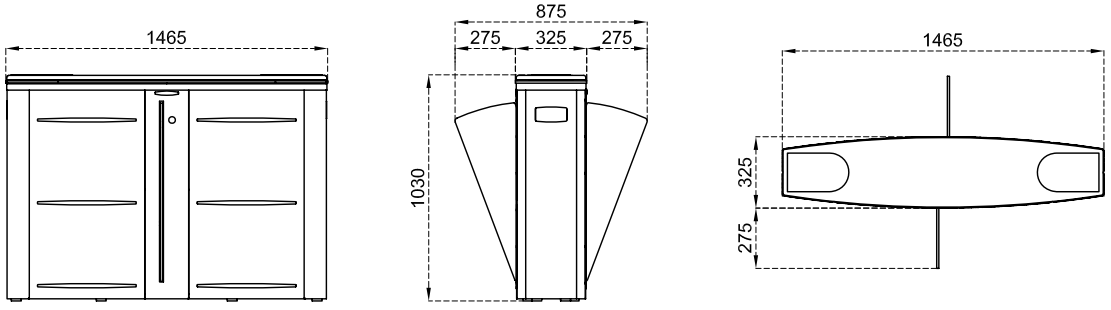

**Tasarım ve ürün özellikleri önceden haber verilmeksizin değiştirilebilir. *Tüm ölçüler mm'dir.*

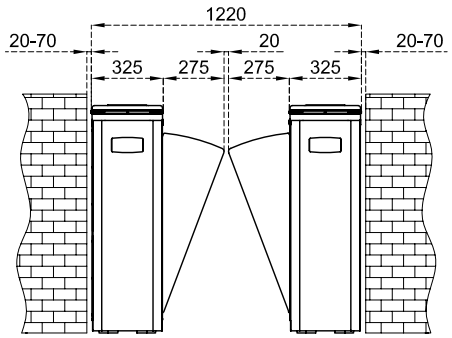
1220
20-70
20
20-70
325
275
275
325

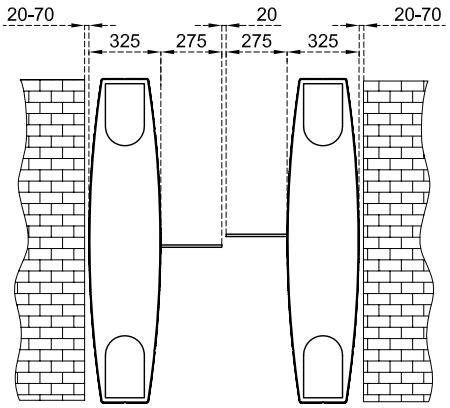
20-70
20
20-70
325
275
275
325

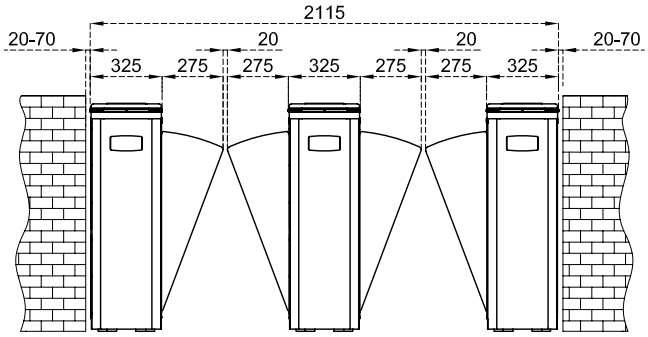
2115
20-70
20
20
20-70
325
275
275
325
275
275
325

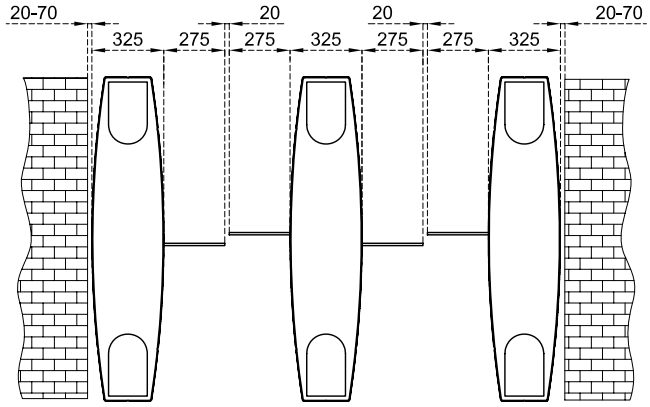
20-70
20
20
20-70
325
275
275
325
275
275
325

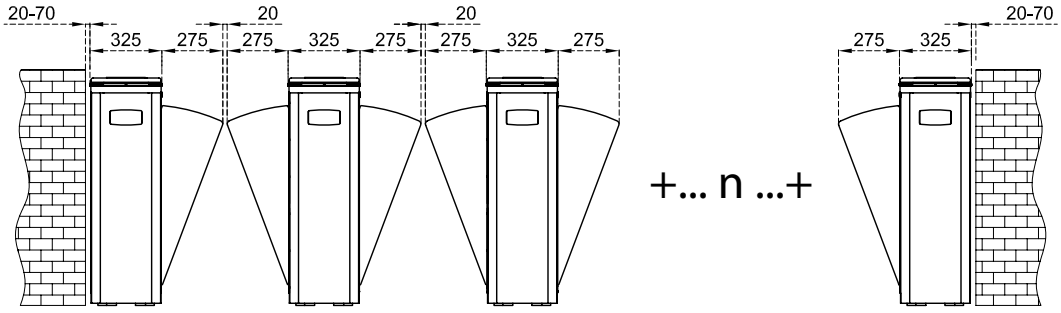
20-70
20
20
325
275
275
325
275
275
325
275
+... n ...+
20-70
275
325

HG 02 GL

Gövde Özelliği	:	Her iki giriş bölümü yan cephe kaplamaları standart 304 DIN normunda grid satine paslanmaz çeliktir.
Kanat Özelliği	:	RGB LED aydınlatmalı 10 mm kalınlığında temperli cam
Üst Kapak	:	10 mm temperli cam üst kapak (Ops. diğer malzemeler)
İndikatörler	:	RGB aydınlatmalı LED durum indikatörleri standart olarak bulunur.
Enerji	:	110/220 V. 60/50 Hz. AC (%±10) 24 V. DC Single: Beklemede ~10W. Geçiş anında ~39W Center: Beklemede ~20W. Geçiş anında ~78W
Kontrol Sistemi	:	Kuru kontak (ground control) ile kontrol edilebilir. Her türlü geçiş kontrol ünitesi ve jeton sistemleri ile uyum içerisinde çalışır. Ops. RS232, RS485 veya LAN (network) ile fonksiyonları kontrol edilebilir.
Geçiş Hızı	:	Kanat Açılma Hızı/Süresi: 0,5 sn; Kanat Kapanma Hızı/Süresi: 0,5 sn Nominal: ~30 - 60 kişi / dakika *Farklı geçiş kontrol sistemlerinin kullanımı geçiş sayısını değiştirebilir.
Sistem Özellikleri	:	İki yönlü hızlı geçişler için elektronik hızlı kanat hareket kontrollü sistemdir. Acil durumlarda ve güç kesilmesi anında kanatlar dahili batarya yardımıyla gövdenin içine girer. Kanatlar Açık / Kanatlar Kapalı kullanım modu.
Çalışma Isısı, Kullanım Alanı	:	-20°C + 68°C (Ops. -50°C ısı pozitifleme ile), IP44 İç ortam.
Aksesuarlar	:	Uzaktan Kumanda Alıcı- Verici / Manuel Kumanda / Jeton Yuvası ve Kovası Tanıtmalı Jeton Yuvası ve Kovası / Counter (Resetli-Resetsiz) / Kart Okuyucu Ayakları / Fotosel Alarm Sensörü.
Not	:	Bir geçiş koridoru oluşturabilmek için minimum iki adet HG 02-S model turnikeye ihtiyaç vardır.

HG 02 GL -S : SINGLE ÜNİTE (SOL yada SAĞ)

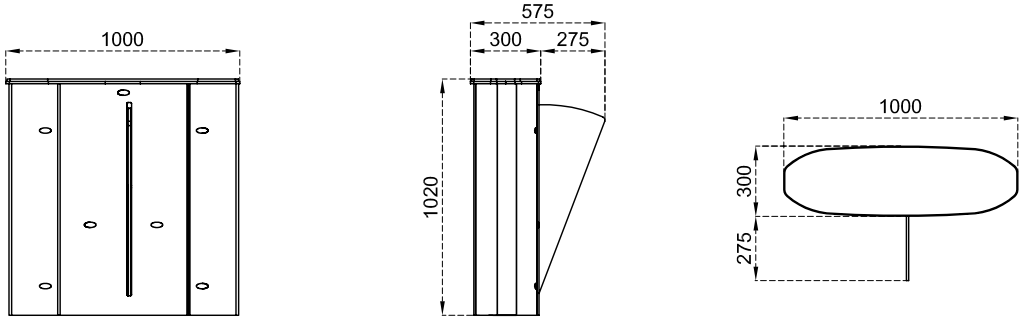

HG 02 GL-C: CENTER ÜNİTE

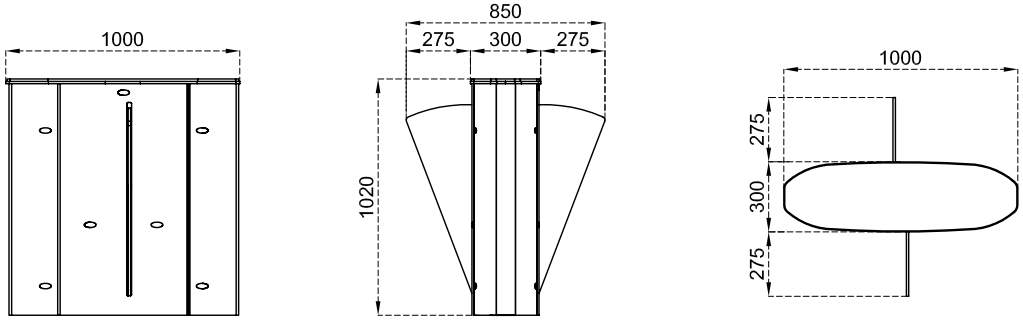

*Tasarım ve ürün özellikleri önceden haber verilmeksizin değiştirilebilir. *Tüm ölçüler mm'dir.*

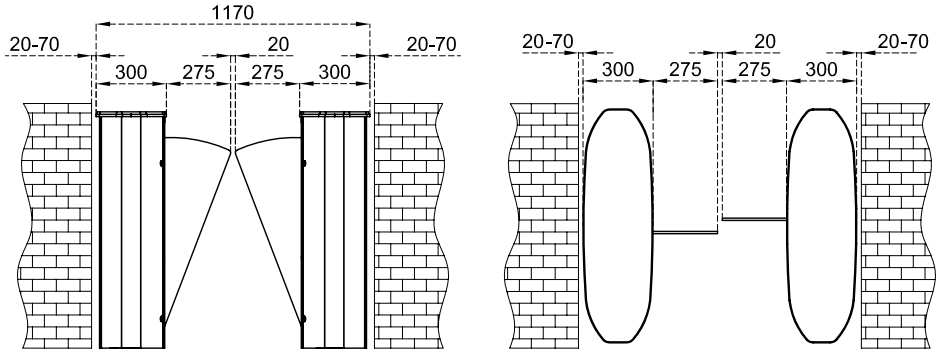

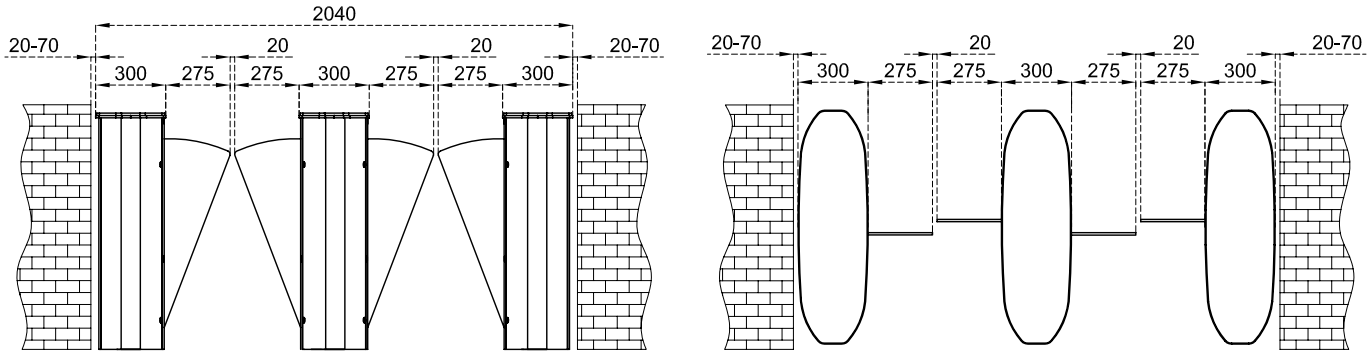

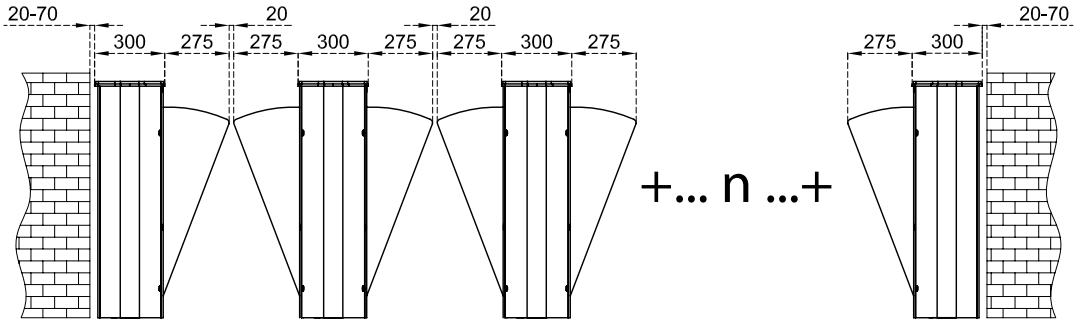

**Tasarım ve ürün özellikleri önceden haber verilmeksizin değiştirilebilir. *Tüm ölçüler mm'dir.*

HG 02 GL DP

Gövde Özelliği : Her iki giriş bölümü yan cephe kaplamaları standart 304 DIN normunda grid satine paslanmaz çeliktir.

Kanat Özelliği : RGB LED aydınlatmalı 10 mm kalınlığında temperli cam, renklendirilmiş akrilik.

Üst Kapak : 10 mm temperli cam üst kapak (Ops. diğer malzemeler)

İndikatörler : RGB aydınlatmalı LED durum indikatörleri standart olarak bulunur.

Enerji : 110/220 V. 60/50 Hz. AC (%±10) 24 V. DC
Single: Beklemede ~10W. Geçiş anında ~39W
Center: Beklemede ~20W. Geçiş anında ~78W

Kontrol Sistemi : Kuru kontak (ground control) ile kontrol edilebilir. Her türlü geçiş kontrol ünitesi ve jeton sistemleri ile uyum içerisinde çalışır.
Ops. RS232, RS485 veya LAN (network) ile fonksiyonları kontrol edilebilir.

Geçiş Hızı : Kanat Açılma Hızı/Süresi: 0,5 sn; Kanat Kapanma Hızı/Süresi: 0,5 sn
Nominal: ~30 - 60 kişi / dakika *Farklı geçiş kontrol sistemlerinin kullanımı geçiş sayısını değiştirebilir.

Sistem Özellikleri : İki yönlü hızlı geçişler için elektronik hızlı kanat hareket kontrollü sistemdir. Acil durumlarda ve güç kesilmesi anında kanatlar dahili batarya yardımıyla gövdenin içine girer. Kanatlar Açık / Kanatlar Kapalı kullanım modu.
900 mm geçiş yolu genişliği ile tekerlekli sandalye, valiz, trolley ile geçişe uygun/

Çalışma Isısı, Kullanım Alanı : -20°C + 68°C (Ops. -50°C ısı pozitifleme ile), IP44 İç ortam.

Aksesuarlar : Uzaktan Kumanda Alıcı- Verici / Manuel Kumanda / Jeton Yuvası ve Kovası Tanıtmalı Jeton Yuvası ve Kovası / Counter (Resetli-Resetsiz) / Kart Okuyucu Ayakları / Fotosel Alarm Sensörü.

Not : Bir geçiş koridoru oluşturabilmek için minimum iki adet HG 02 GL DP - S model turnikeye ihtiyaç vardır.

HG 02 GL DP : SINGLE ÜNİTE (SOL yada SAĞ)

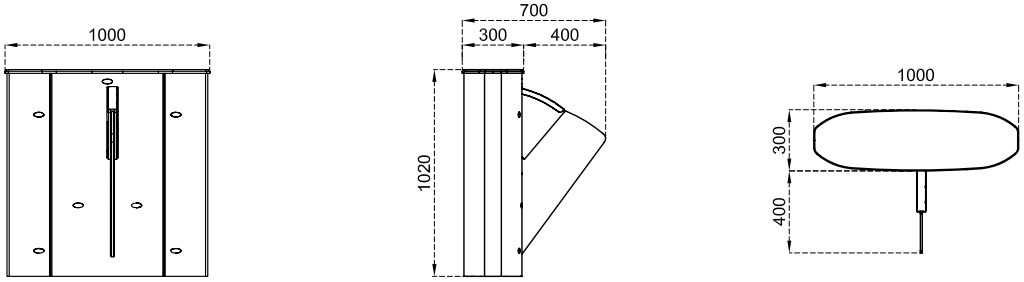

HG 02 GL DP CENTER ÜNİTE (COMBO)

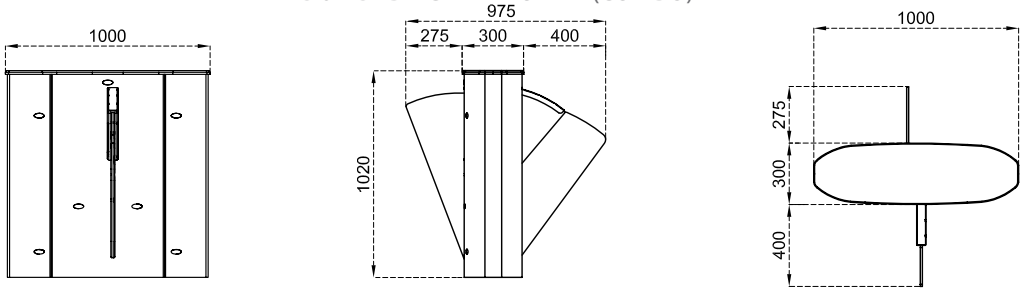

*Tasarım ve ürün özellikleri önceden haber verilmeksizin değiştirilebilir. *Tüm ölçüler mm'dir.*

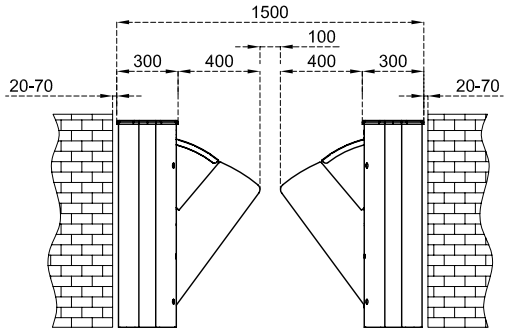

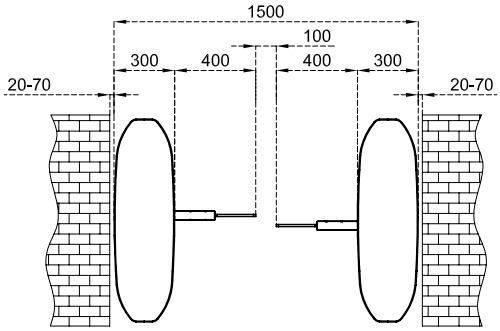

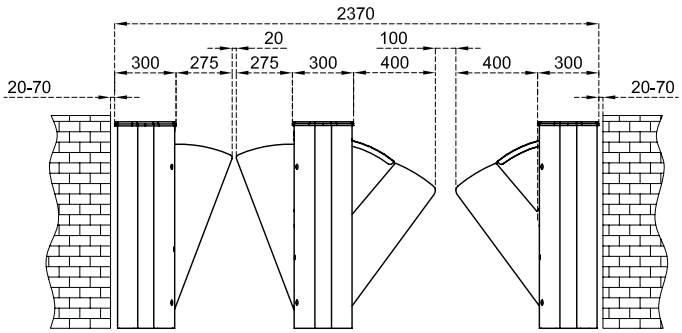

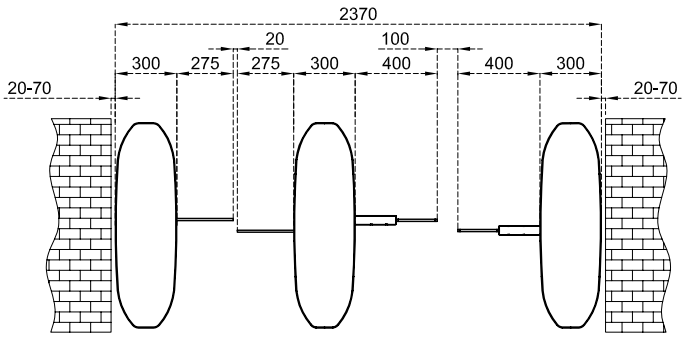

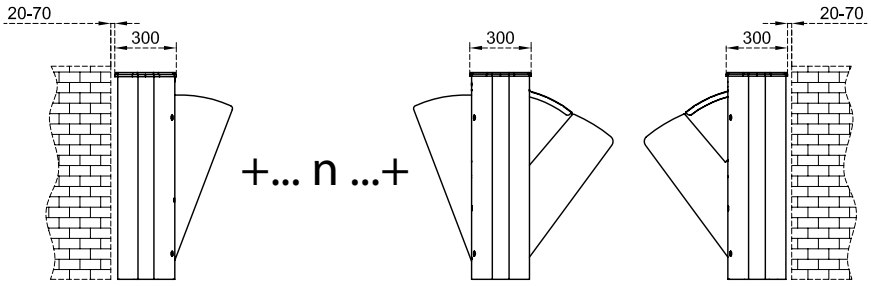

**Tasarım ve ürün özellikleri önceden haber verilmeksizin değiştirilebilir. *Tüm ölçüler mm'dir.*

SLIDING GATE 55

Gövde Özelliği	:	Her iki giriş bölümü yan cephe kaplamaları standart 304 DIN normunda grid satine paslanmaz çeliktir.
Kanat Özelliği	:	RGB LED aydınlatmalı 12 mm kalınlığında temperli cam. (Ops. polikarbon cam) Cam yükseklik opsiyonları: Standart olarak 900 mm - 1200 mm - 2000 mm'dir.
Üst Kapak	:	20 mm kalınlığında doğal granit (Star Galaxy Black).
İndikatörler	:	DOT matrix ve RGB aydınlatmalı LED durum indikatörleri standart olarak bulunur.
Enerji	:	110/220 V. 60/50 Hz. AC (%±10) 24 V. DC Single: Beklemede ~10W. Geçiş anında ~39W Center: Beklemede ~20W. Geçiş anında ~78W
Kontrol Sistemi	:	Kuru kontak (ground control) ile kontrol edilebilir. Her türlü geçiş kontrol ünitesi ve jeton sistemleri ile uyum içerisinde çalışır. Ops. RS232, RS485 veya LAN (network) ile fonksiyonları kontrol edilebilir.
Geçiş Hızı	:	Kanat Açılma Hızı/Süresi: 0,8 - 1,2 sn; Kanat Kapanma Hızı/Süresi: 0,8 - 1,2 sn (cam yüksekliğine göre değişir). Nominal: ~30 - 60 kişi / dakika *Farklı geçiş kontrol sistemlerinin kullanımı geçiş sayısını değiştirebilir.
Sistem Özellikleri	:	İki yönlü hızlı geçişler için elektronik hızlı kanat hareket kontrollü sistemdir. Acil durumlarda ve güç kesilmesi anında kanatlar gövdenin içine girer. Kanatlar Açık / Kanatlar Kapalı
Çalışma Isısı, Kullanım Alanı	:	-20°C to + 68°C (Ops. -50°C ısı pozitifleme ile), IP44 İç ortam.
Aksesuarlar	:	Uzaktan Kumanda Alıcı- Verici / Manuel Kumanda / Jeton Yuvası ve Kovası Tanıtmalı Jeton Yuvası ve Kovası / Counter (Resetli-Resetsiz) / Kart Okuyucu Ayakları / Fotosel Alarm Sensörü.
Not	:	Bir geçiş koridoru oluşturabilmek için minimum iki adet SG55-S: SLIDING GATE SINGLE model turnikeye ihtiyaç vardır.

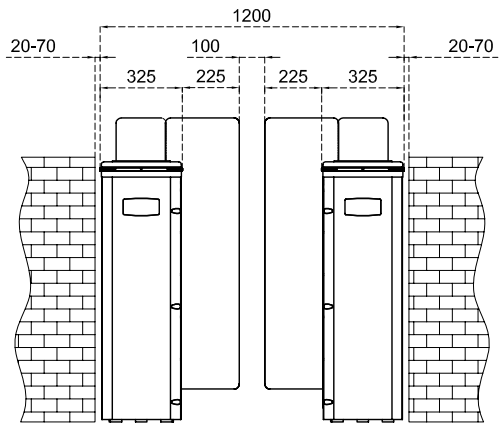

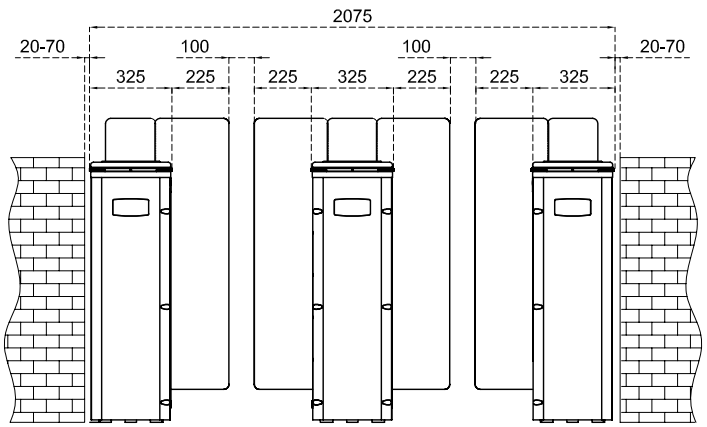

**Tasarım ve ürün özellikleri önceden haber verilmeksizin değiştirilebilir. *Tüm ölçüler mm'dir.*

SG 55 S-S
Cam Kanat Yüksekliği : 900 mm

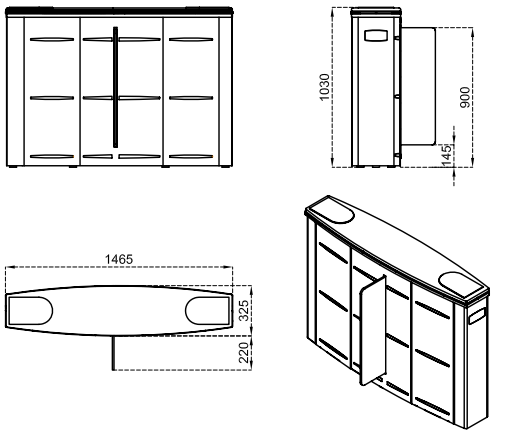

SG 55 S-C
Cam Kanat Yüksekliği : 900 mm

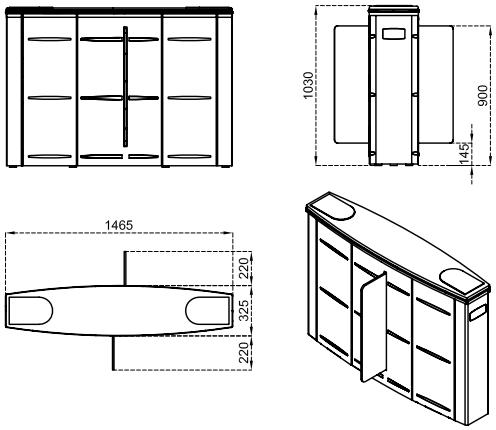

SG 55 M-S
Cam Kanat Yüksekliği : 1200 mm

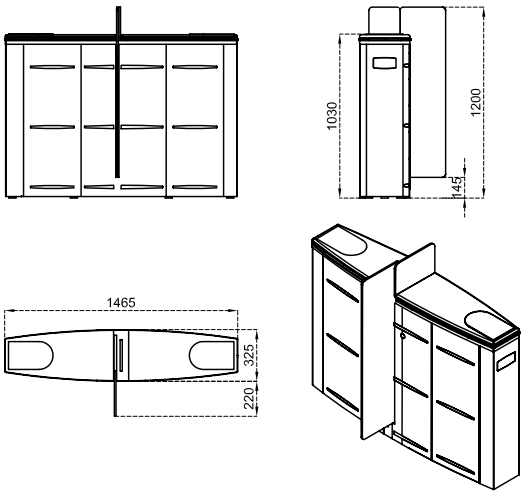

SG 55 M-C
Cam Kanat Yüksekliği : 1200 mm

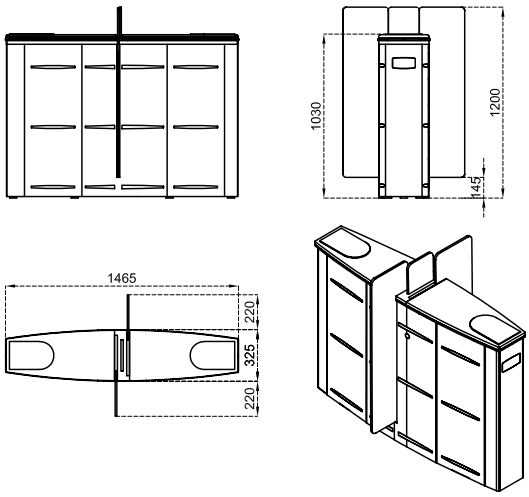

SG 55 T-S
Cam Kanat Yüksekliği : 2000 mm

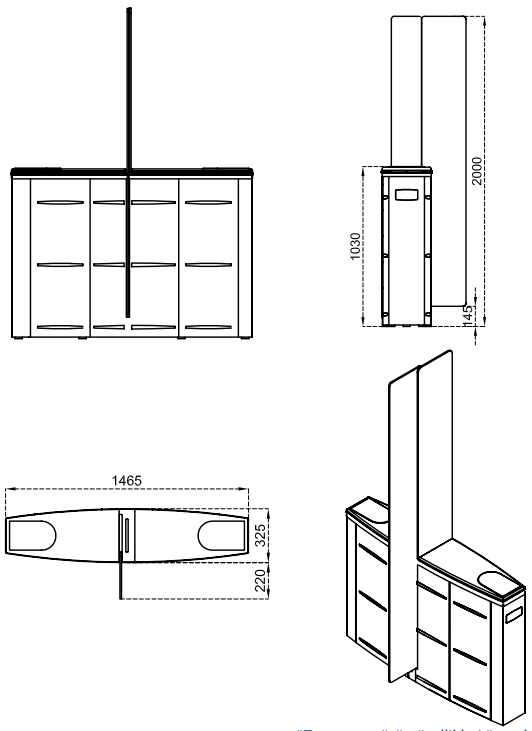

SG 55 T-C
Cam Kanat Yüksekliği : 2000 mm

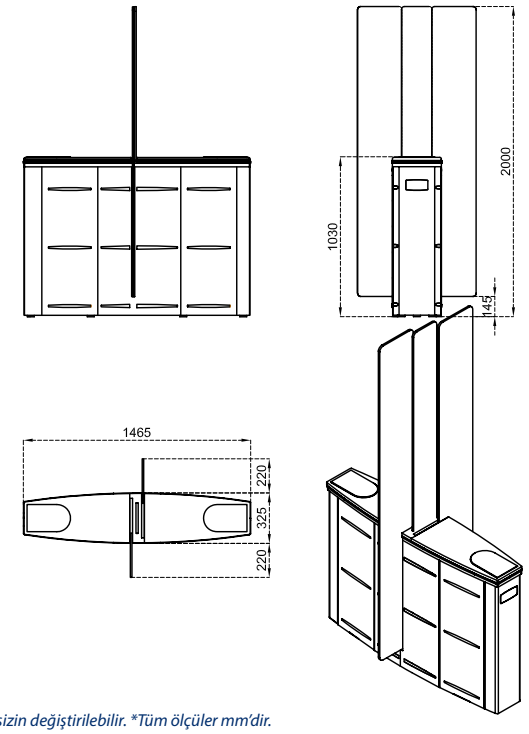

**Tasarım ve ürün özellikleri önceden haber verilmeksizin değiştirilebilir. *Tüm ölçüler mm'dir.*

SLIDING GATE 90

Gövde Özelliği	:	Her iki giriş bölümü yan cephe kaplamaları standart 304 DIN normunda grid satine paslanmaz çeliktir.
Kanat Özelliği	:	RGB LED aydınlatmalı 12 mm kalınlığında temperli cam. (Ops. polikarbon cam) Cam yükseklik opsiyonları: Standart olarak 900 mm - 1200 mm - 2000 mm'dir.
Üst Kapak	:	20 mm kalınlığında doğal granit (Star Galaxy Black).
İndikatörler	:	DOT matrix ve RGB aydınlatmalı LED durum indikatörleri standart olarak bulunur.
Enerji	:	110/220 V. 60/50 Hz. AC (%±10) 24 V. DC Single: Beklemede ~10W. Geçiş anında ~39W Center: Beklemede ~20W. Geçiş anında ~78W
Kontrol Sistemi	:	Kuru kontak (ground control) ile kontrol edilebilir. Her türlü geçiş kontrol ünitesi ve jeton sistemleri ile uyum içerisinde çalışır. Ops. RS232, RS485 veya LAN (network) ile fonksiyonları kontrol edilebilir.
Geçiş Hızı	:	Kanat Açılma Hızı/Süresi: 1,3 - 1,8 sn; Kanat Kapanma Hızı/Süresi:1,3 - 1,8 sn (cam yüksekliğine göre değişir). Nominal: ~25 - 50 kişi / dakika *Farklı geçiş kontrol sistemlerinin kullanımı geçiş sayısını değiştirebilir.
Sistem Özellikleri	:	İki yönlü hızlı geçişler için elektronik hızlı kanat hareket kontrollü sistemdir. Acil durumlarda ve güç kesilmesi anında kanatlar gövdenin içine girer. Kanatlar Açık / Kanatlar Kapalı
Çalışma Isısı, Kullanım Alanı	:	-20°C to + 68°C (Ops. -50°C ısı pozitifleme ile), IP44 İç ortam.
Aksesuarlar	:	Uzaktan Kumanda Alıcı- Verici / Manuel Kumanda / Jeton Yuvası ve Kovası Tanıtmalı Jeton Yuvası ve Kovası / Counter (Resetli-Resetsiz) / Kart Okuyucu Ayakları / Fotosel Alarm Sensörü.
Not	:	Bir geçiş koridoru oluşturabilmek için minimum iki adet SG90-S: SLIDING GATE SINGLE model turnikeye ihtiyaç vardır.

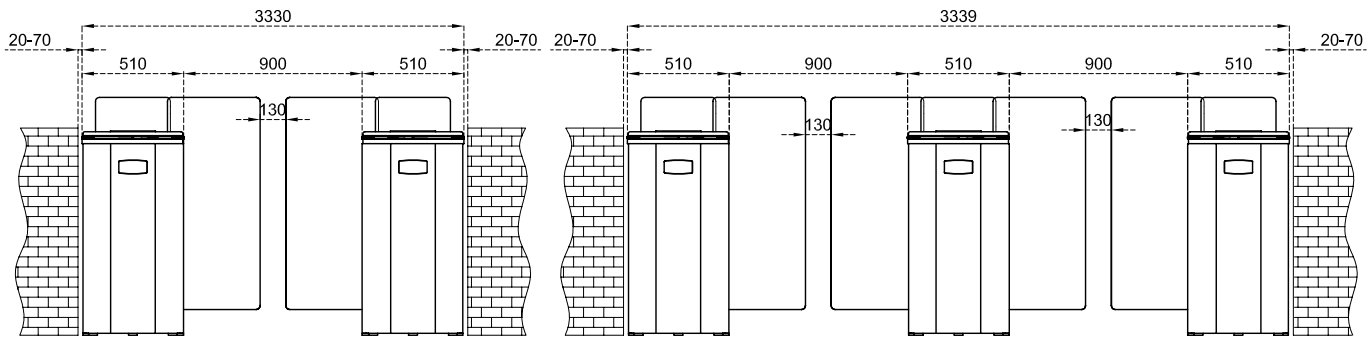

*Tasarım ve ürün özellikleri önceden haber verilmeksizin değiştirilebilir. *Tüm ölçüler mm'dir.*

SG 90 S-S
Cam Kanat Yüksekliği : 900 mm

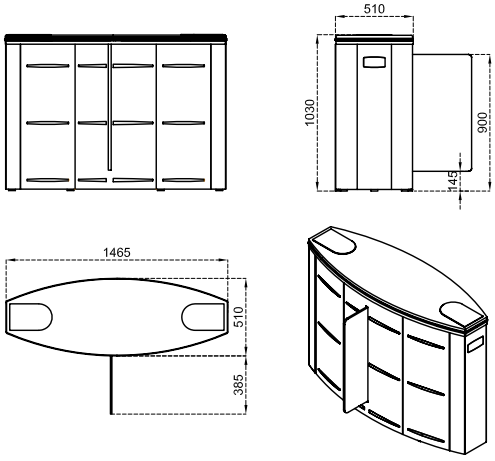

SG 90 S-C
Cam Kanat Yüksekliği : 900 mm

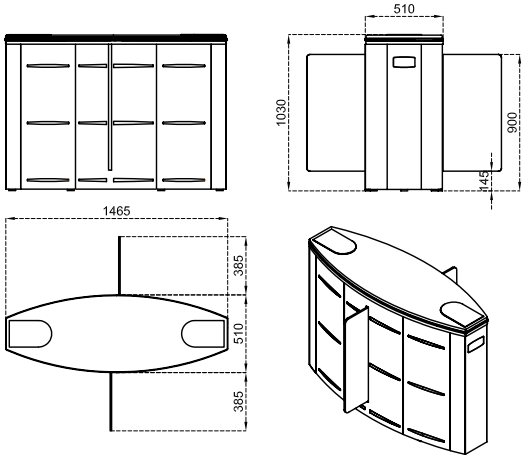

SG 90 M-S
Cam Kanat Yüksekliği : 1200 mm

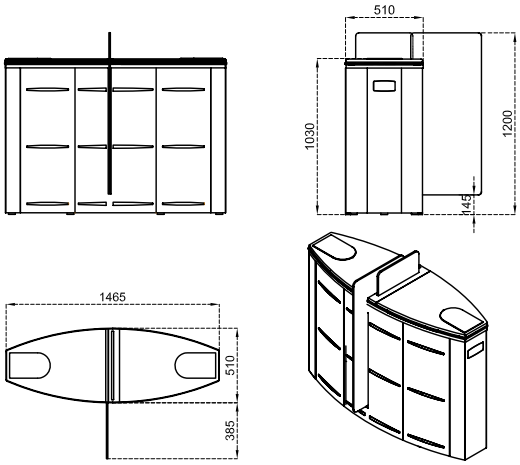

SG 90 M-C
Cam Kanat Yüksekliği : 1200 mm

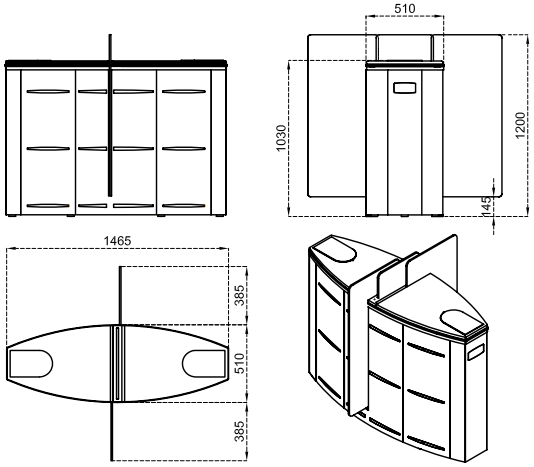

SG 90 T-S
Cam Kanat Yüksekliği : 2000 mm

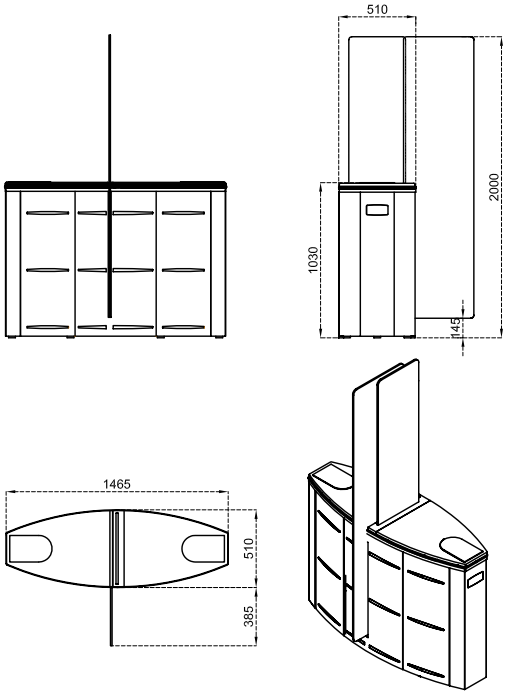

SG 90 T-C
Cam Kanat Yüksekliği : 2000 mm

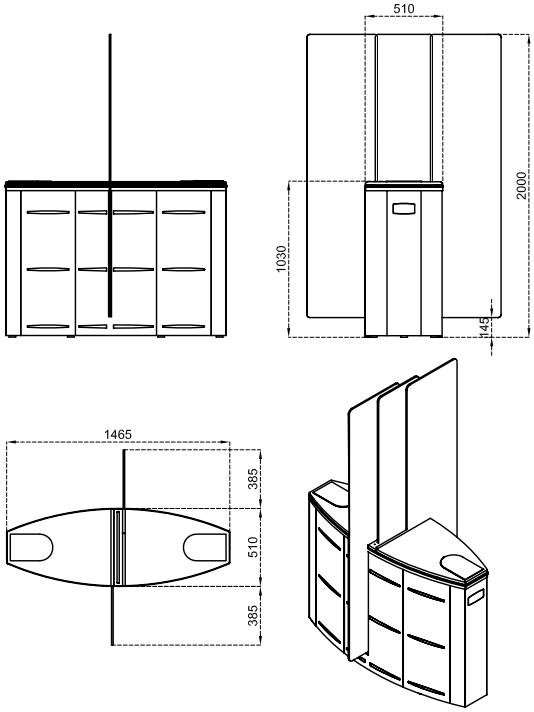

**Tasarım ve ürün özellikleri önceden haber verilmeksizin değiştirilebilir. *Tüm ölçüler mm'dir.*

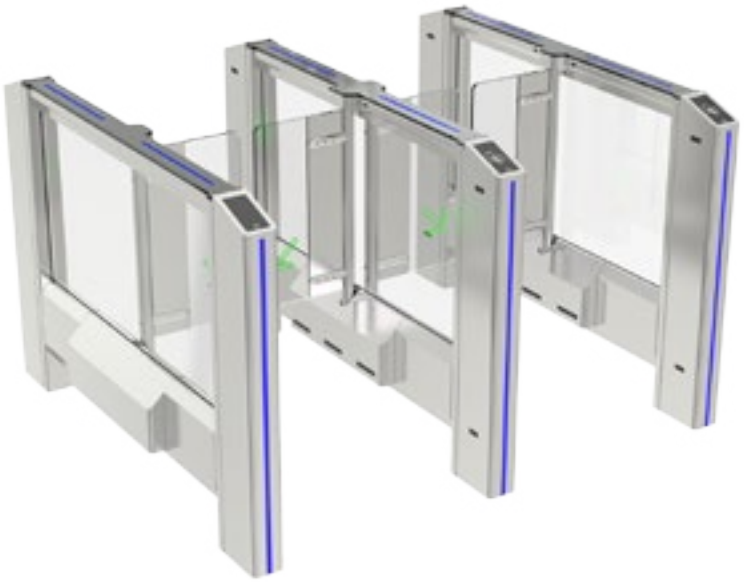

PG 02
PADDLE GATE

Geçiş Yolu Genişliği	:	550mm ve tekerlekli sandalye, valiz, trolley ile geçişe uygun 900mm.
Gövde Özelliği	:	3 mm elektrostatik toz boyalı çelik (ops. paslanmaz çelik) gövde üzeri 304 kalite paslanmaz çelik.
Kanat Özelliği	:	Beklemede soft mavi, geçişte yeşil, alarmda kırmızı ışıklandırmalı, 12 mm temperli cam kanatlar (ops. akrilik kanat).
Üst Kapak	:	Üst kapak 10mm akrilik, ayaklar arası yan paneller 6mm akrilik (ops. temperli cam).
İndikatörler	:	Her iki ayakta dikey olarak, üst kapakta ise geçiş istikametinde yönlendirme indikatörleri standarttır. Üst kapak indikatörleri beklemede mavi, input aldığında geçiş yönünde yeşil akar, acilde kırmızı yanar.
Enerji	:	110 / 220-240 V – 50 / 60 Hz. AC (% ± 10), 24V DC. Single model beklemede: ~10W. Geçiş anında ~39W. Centre model beklemede: ~20W. Geçiş anında~78W.
Kontrol Sistemi	:	Kuru kontak (ground control) ile kontrol edilebilir. Her türlü geçiş kontrol ünitesi ve jeton sistemleri ile uyum içerisinde çalışır. Ops. RS232, RS485 veya LAN (network) ile fonksiyonları kontrol edilebilir.
Geçiş Hızı	:	Mekanik geçiş kapasitesi :~1-120 geçiş/dakika; Nominal: ~25-50 geçiş/dakika (Tavsiye edilen referans figüre göre). Farklı geçiş kontrol ünitelerinin kullanımı geçiş hızının değişmesine neden olabilir.
Sistem Özellikleri	:	İki yönlü, hızlı ve akıcı geçiş için elektronik olarak kontrol edilen, geçiş yönüne doğru açılan seri kanat hareketi. Acil durum halinde kanatlar açılarak serbest geçiş izin verir. Enerji kesilmesi halinde kanatlar elle itilerek açılabilir.
Çalışma Isısı, Kullanım Alanı	:	-20°C to + 68°C (Ops. -50°C ısı pozitifleme ile), IP44 İç ortam.
Aksesuarlar	:	Temperli cam yan gövde panelleri, uzaktan kumanda ünitesi, PC, RS 485, RS232 ve LAN için arayüz ünitesi, sayaç, sesli mesaj sistemi, alt pleyt, madeni para yuvası/akıllı madeni para sistemi ve madeni para kutusu, separatör, kart okuyucu direği, farklı kanat yükseklikleri.
Not	:	Bir geçiş koridoru oluşturabilmek için minimum iki adet PG 02-S model turnikeye ihtiyaç vardır.

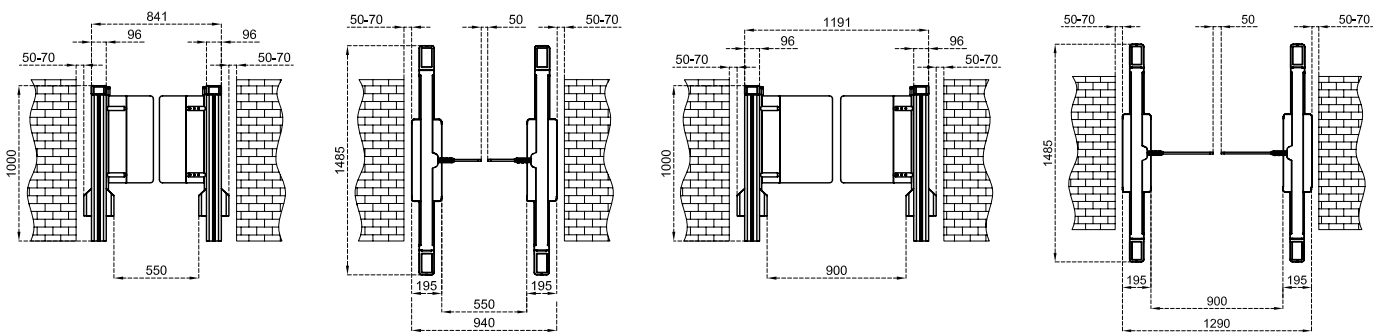

**Tasarım ve ürün özellikleri önceden haber verilmeksizin değiştirilebilir. *Tüm ölçüler mm'dir.*

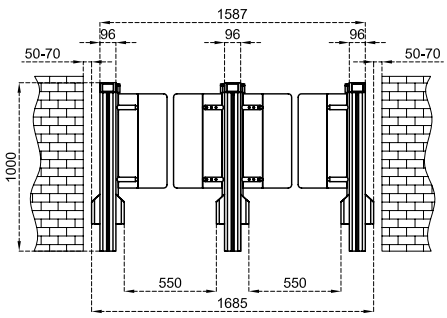

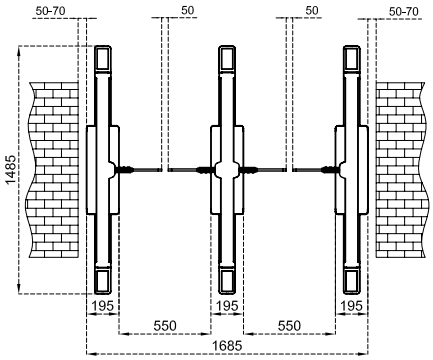

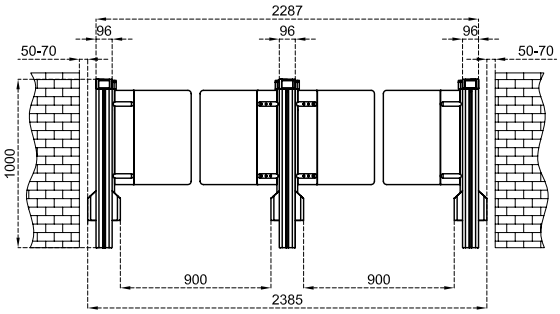

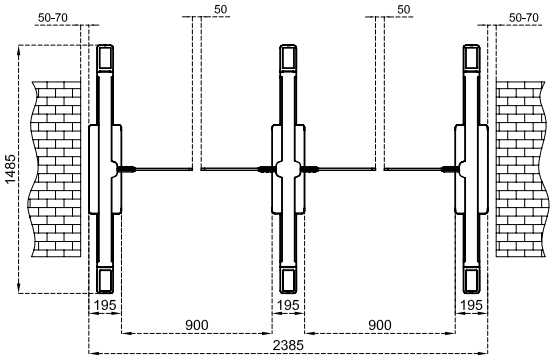

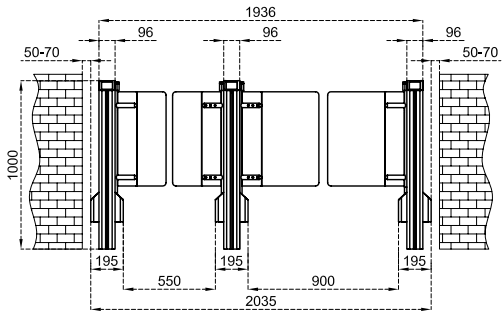

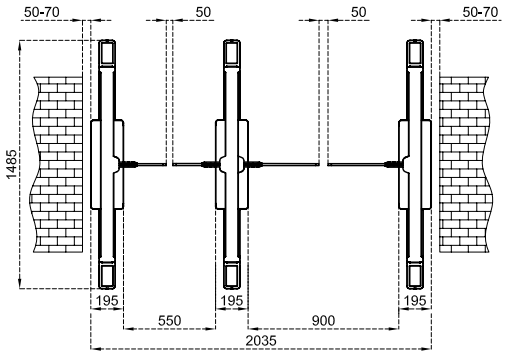

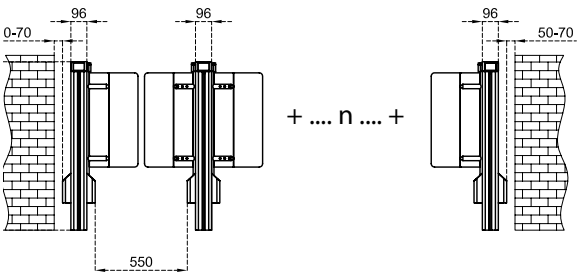

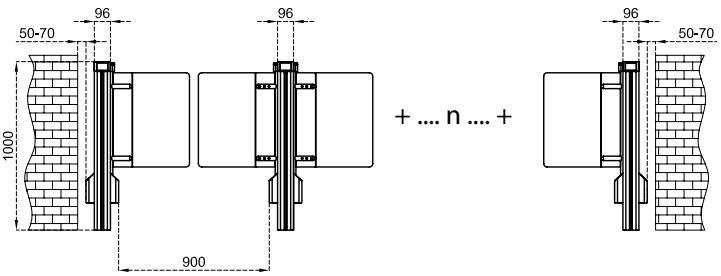

**Tasarım ve ürün özellikleri önceden haber verilmeksizin değiştirilebilir. *Tüm ölçüler mm'dir.*

Türk milletinin
karakter ve
adetlerine
en uygun olan
idare:
Cumhuriyet
İdaresidir.
"1924"

Bel Tipi Turnikeler - **Glass Line**

GL A1

Gövde Özelliği : Silindirik gövde 304 kalite paslanmaz çeliktir.

Kanat Özelliği : Tek kanatlı 10mm kalınlığında temperli cam (Ops. akrilik veya polikarbon). Kanat genişliği standart olarak 550 mm veya 900 mm.

Üst Kapak : 20 mm kalınlığında Star Galaxy Black doğal granit (Ops. 10mm kalınlığında temperli cam veya 20 mm paslanmaz çelik).

İndikatörler : RGB aydınlatmalı LED durum indikatörleri standart olarak mevcuttur.

Enerji : 110/220V. 60/50Hz. AC (%±10) 24V. DC

Kontrol Sistemi : Kuru kontak (ground control) ile kontrol edilebilir. Her türlü geçiş kontrol ünitesi ile uyum içerisinde çalışır. Ops. RS232, RS485 veya LAN (network) ile fonksiyonları kontrol edilebilir.

Geçiş Hızı : Kanat Açılış ve Kapanış Hızı: ~1,5 - 2,5 sn.

Sistem Özellikleri : Motor tahrikli bir sistemdir ve her iki yöne de çalışır. Geçiş sinyali aldıktan sonra kilidi açılır, kanat 90° hareket eder ve bekler. Zaman sonu veya kumanda ile geri gelip tekrar kilitlenir. Acil durumlarda ve güç kesilmesi anında sistem serbest geçişe izin verir.

Çalışma Isısı : - 20°C/+68°C (Ops. -50°C ısı pozitifleme ile)

Aksesuarlar : Uzaktan Kumanda Alıcı- Verici/ Manuel Kumanda / Kart Okuyucu Ayakları/ Fotosel Alarm Sensörü

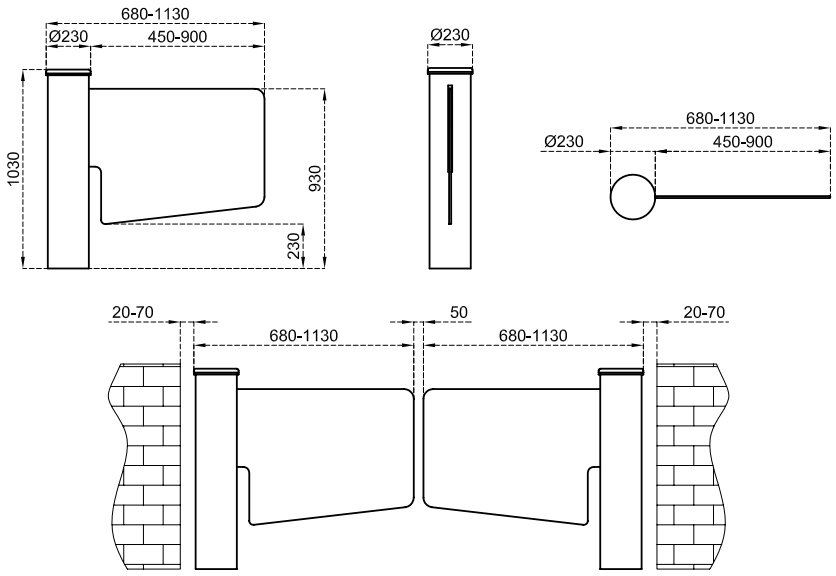

**Tasarım ve ürün özellikleri önceden haber verilmeksizin değiştirilebilir. *Tüm ölçüler mm'dir.*

GL A2

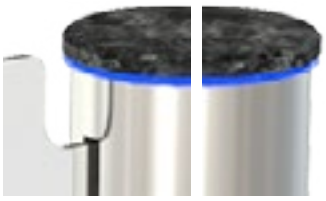

Gövde Özelliği : Silindirik gövde 304 kalite paslanmaz çeliktir.

Kanat Özelliği : Tek kanatlı 10mm kalınlığında temperli cam (Ops. akrilik veya polikarbon). Kanat genişliği standart olarak 550 mm veya 900 mm.

Üst Kapak : 20 mm kalınlığında Star Galaxy Black doğal granit (Ops. 10mm kalınlığında temperli cam veya 20 mm paslanmaz çelik).

İndikatörler : RGB aydınlatmalı LED durum indikatörleri standart olarak mevcuttur.

Enerji : 110/220V. 60/50Hz. AC (%±10) 24V. DC

Kontrol Sistemi : Kuru kontak (ground control) ile kontrol edilebilir. Her türlü geçiş kontrol ünitesi ile uyum içerisinde çalışır. Ops. RS232, RS485 veya LAN (network) ile fonksiyonları kontrol edilebilir.

Geçiş Hızı : Kanat Açılış ve Kapanış Hızı: ~2,5 - 3,5 sn.

Sistem Özellikleri : Motor tahrikli bir sistemdir ve her iki yöne de çalışır. Geçiş sinyali aldıktan sonra kilidi açılır, kanat 90° hareket eder ve bekler. Zaman sonu veya kumanda ile geri gelip tekrar kilitlenir. Acil durumlarda ve güç kesilmesi anında sistem serbest geçişe izin verir.

Çalışma Isısı : - 20°C/+68°C (Ops. -50°C ısı pozitifleme ile)

Aksesuarlar : Uzaktan Kumanda Alıcı- Verici/ Manuel Kumanda / Kart Okuyucu Ayakları/ Fotosel Alarm Sensörü

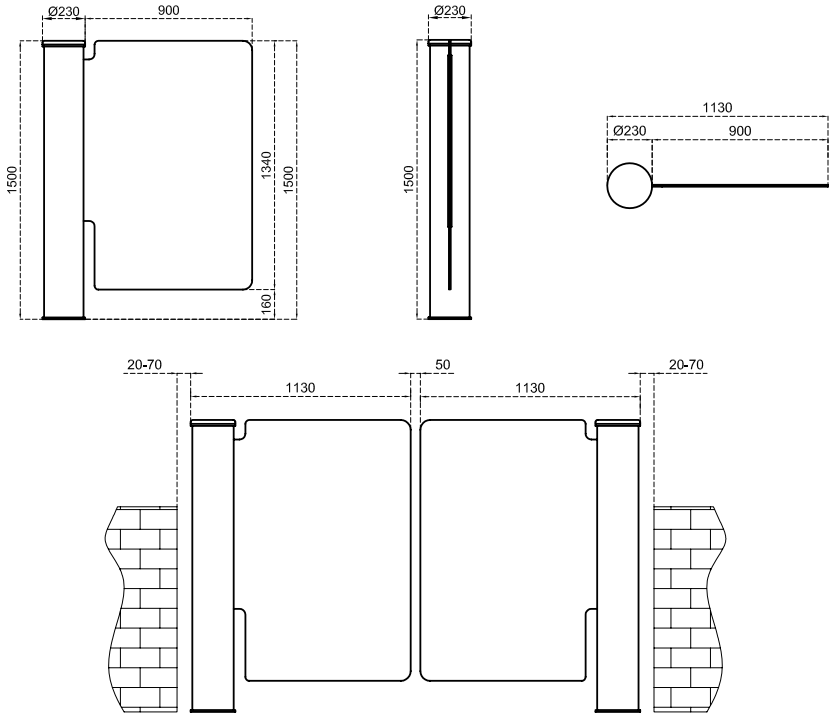

**Design and specifications are subject to change without notice. *All dimensions are in mm.*

GL A3

Ahşap
Gövde Özelliği : Silindirik gövde 304 kalite paslanmaz çelik olup, üst bölüm ve yan separatör ayakları maun ağacından olup yan paneller yuvarlatılmış temperli camdan imal edilmektedir.

Mermer
Gövde Özelliği : Silindirik gövde 304 kalite paslanmaz çelik olup, üst kapak natural mermer olup yan paneller yuvarlatılmış 4+4 mm lamine camdan imal edilmektedir.

Kanat Özelliği : Her biri teker teker ayrılabilen, 3 kanatlı 10 mm kalınlığında temperli cam (Ops. akrilik veya polikarbon).

İndikatörler : RGB aydınlatmalı LED durum indikatörleri standart olarak mevcuttur.

Enerji : 110/220V. 60/50Hz. AC (%±10) 24V. DC

Kontrol Sistemi : Kuru kontak (ground control) ile kontrol edilebilir. Her türlü geçiş kontrol ünitesi ile uyum içerisinde çalışır. Ops. RS232, RS485 veya LAN (network) ile fonksiyonları kontrol edilebilir.

Geçiş Hızı : Geçiş Kapasitesi Max. =44 geçiş/dk Nominal=13 geçiş/dk
*Farklı geçiş kontrol sistemlerinin kullanımı geçiş sayısını değiştirebilir.

Sistem Özellikleri : Motor tahrikli bir sistemdir ve her iki yöne de çalışır. Geçiş sinyali aldıktan sonra kilidi açılır, kanat 120° hareket ettikten sonra tekrar kilitlenir.
Acil durumlarda ve güç kesilmesi anında sistem serbest geçişe izin verir.

Çalışma Isısı : - 20°C/+68°C (Ops. -50°C ısı pozitifleme ile)

Aksesuarlar : Uzaktan Kumanda Alıcı- Verici/ Manuel Kumanda / Kart Okuyucu Ayakları/ Fotosel Alarm Sensörü

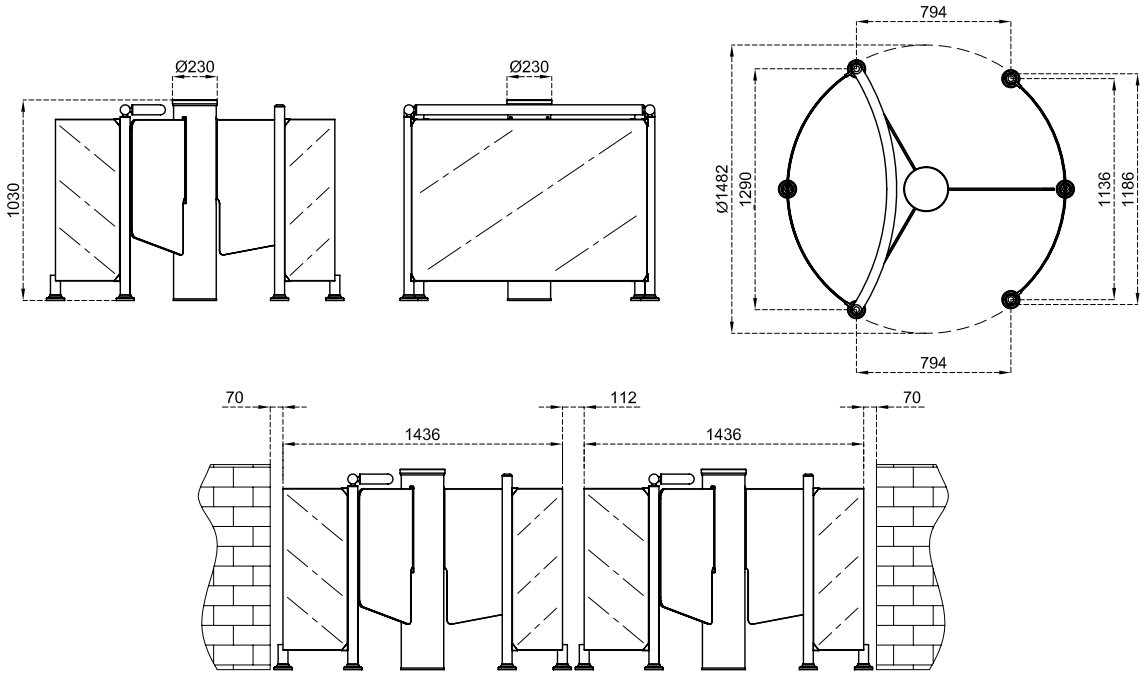

*Tasarım ve ürün özellikleri önceden haber verilmeksizin değiştirilebilir. *Tüm ölçüler mm'dir.*

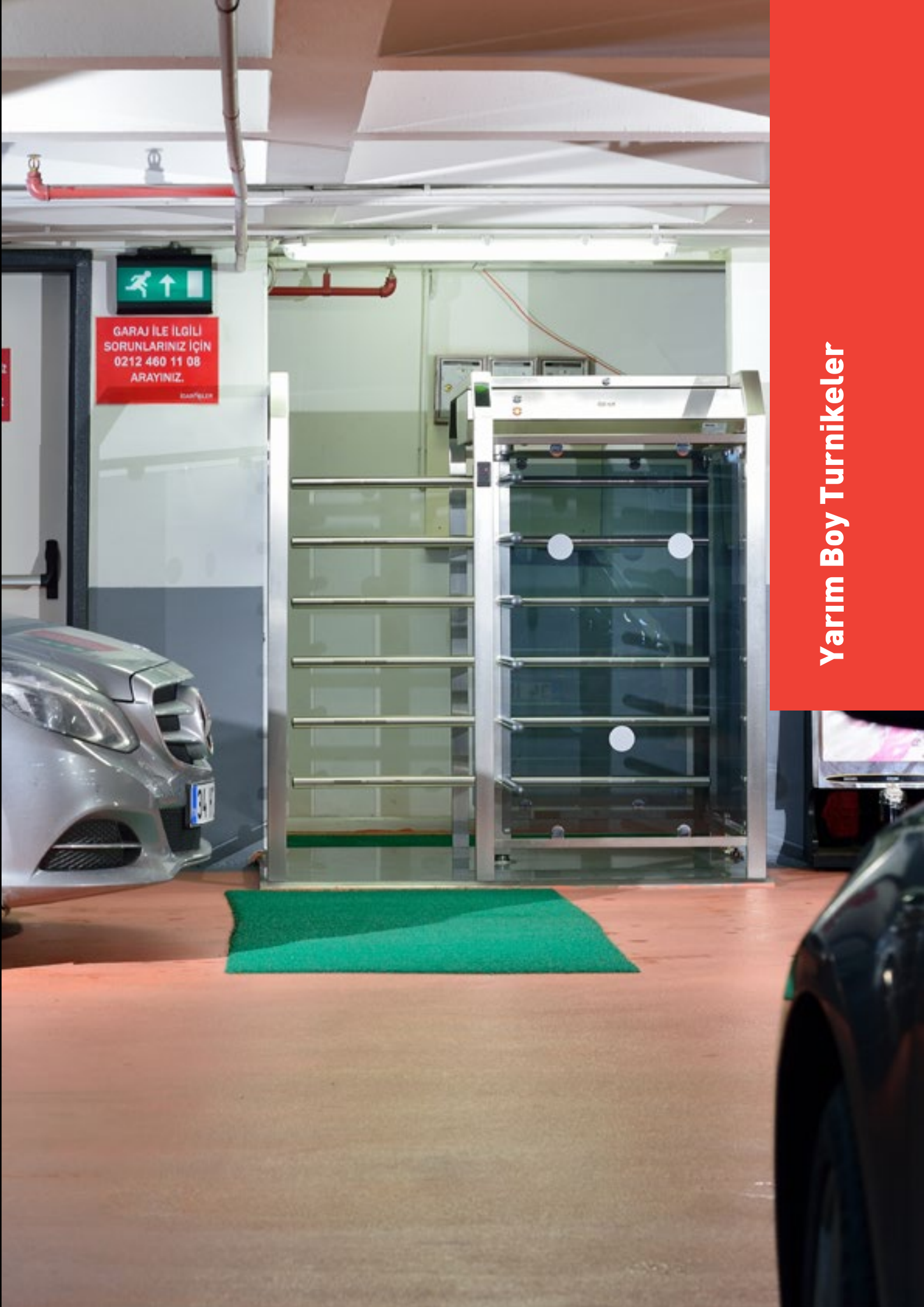

Yarım Boy Turnikeler

HT 400 S

Gövde Özelliği : Ana taşıyıcılar üzerine kurulmuş, yanlarda boru profillerle desteklenmiş 304-Kalite paslanmaz çelik (Ops. 316-Kalite Paslanmaz Çelik). Yan ve orta barlar arası 6 mm temperli füme cam.

Kollar : Tek taraflı 90° açılı dört kanat. Her kanatta 5 adet Ø40mm x 2mm 304-kalite paslanmaz çelik kol (Ops. Ø42, Ø45 mm).

İndikatörler : DOT matrix indikatörler standart olarak bulunur.

Enerji : 110/220V. 60/50Hz. AC (%±10) 24V. DC, Beklemede ~6 W. Geçiş anında ~16,2W.

Kontrol Sistemleri : Kuru kontak (ground control) ile kontrol edilebilir. Her türlü geçiş kontrol ünitesi (TCP/IP, parmak izi okuyucu, iris kontrol ünitesi, barcod ve manyetik (terminaller) ve jeton sistemleri) ile uyum içerisinde çalışır. Ops. RS232, RS485 veya LAN (network) ile fonksiyonları kontrol edilebilir.

Geçiş Hızı : Manuel Model için Mekanik ünite Geçiş Kapasites Max.= ~60 geçiş/dk. Nominal= ~18 kişi/dk.
Motorlu Model için Mekanik ünite Geçiş Kapasitesi Max. = ~48 geçiş/dk Nominal= ~15 geçiş/dk
*Farklı geçiş kontrol sistemlerinin kullanımı geçiş sayısını değiştirebilir.

Çalışma Isısı : -20°C/+68°C (Ops. -50°C ısı pozitifleme ile)

Çalışma Şekli : Her İki Yön Açık / Ops. Tek Yön Açık - Tek Yön Kapalı / Ops. Her İki Yön Kapalı
Acil durumda ve güç kesilmesi anında sistem serbest geçişe izin verir.

Aksesuarlar : Counter (manuel veya elektromekanik), stadyum çözümleri için koltuk sınırlayıcı, manuel kontrol ünitesi (RF veya kablolu) alarm ünitesi, card reader, animasyonlu indikatör, batarya ve şarj ünitesi, PC için interface ünitesi,montaj pleyti, ilave cam seperatörler

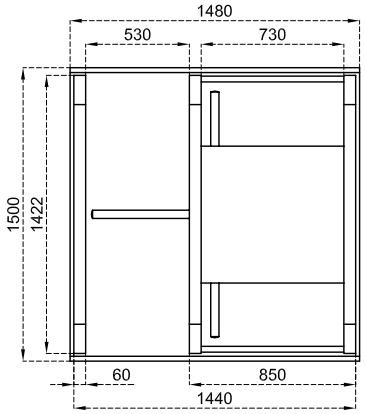

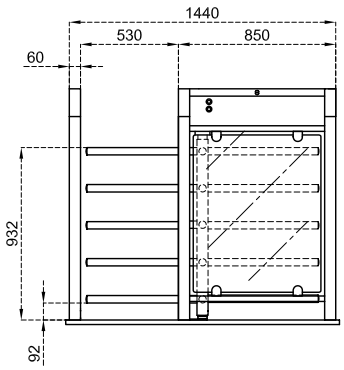

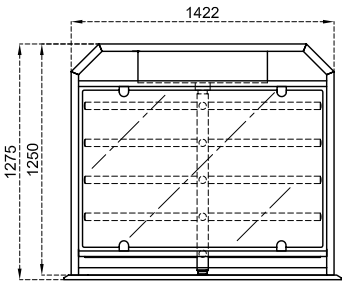

*Tasarım ve ürün özellikleri önceden haber verilmeksizin değiştirilebilir. *Tüm ölçüler mm'dir.

HT 400 D

Gövde Özelliği : Ana taşıyıcılar üzerine kurulmuş, yanlarda boru profillerle desteklenmiş 304-Kalite paslanmaz çelik (Ops. 316-Kalite Paslanmaz Çelik). Yan ve orta barlar arası 6 mm temperli füme cam.

Kollar : Çift taraflı 90° açılı dört kanat. Her kanatta 5 adet Ø40mm x 2mm 304-kalite paslanmaz çelik kol (Ops. Ø42, Ø45 mm)

İndikatörler : DOT matrix indikatörler standart olarak bulunur.

Enerji : 110/220V. 60/50Hz. AC (%±10) 24V. DC, Beklemede ~6 W. + ~6 W ; Geçiş anında ~16,2W. + 16,2W.

Kontrol Sistemleri : Kuru kontak (ground control) ile kontrol edilebilir.Her türlü geçiş kontrol ünitesi (TCP/IP, parmak izi okuyucu, iris kontrol ünitesi, barcod ve manyetik (terminaller) ve jeton sistemleri) ile uyum içerisinde çalışır. Ops. RS232, RS485 veya LAN (network) ile fonksiyonları kontrol edilebilir.

Geçiş Hızı : Manuel Model için Mekanik ünite Geçiş Kapasites Max.= ~60 + ~60 geçiş/dk. Nominal= ~18 + ~18 kişi/dk.
Motorlu Model için Mekanik ünite Geçiş Kapasitesi Max. = ~48 + ~48 geçiş/dk Nominal= ~15 + ~15 geçiş/dk
*Farklı geçiş kontrol sistemlerinin kullanımı geçiş sayısını değiştirebilir

Çalışma Isısı : -20°C/+68°C (Ops. -50°C ısı pozitifleme ile)

Çalışma Şekli : Her İki Yön Açık / Ops. Tek Yön Açık - Tek Yön Kapalı / Ops. Her İki Yön Kapalı

Aksesuarlar : Counter (manuel veya elektromekanik), stadyum çözümleri için koltuk sınırlayıcı, manuel kontrol ünitesi (RF veya kablolu) alarm ünitesi, card reader, animasyonlu indikatör, batarya ve şarj ünitesi, PC için interface ünitesi,montaj pleyti, ilave cam seperatörler

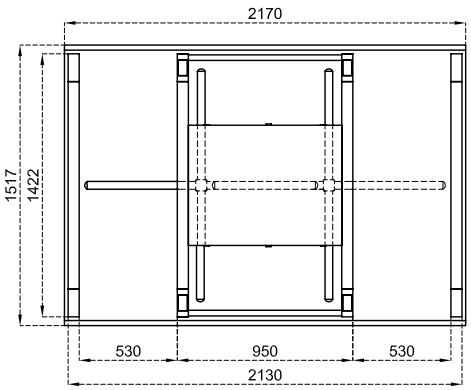

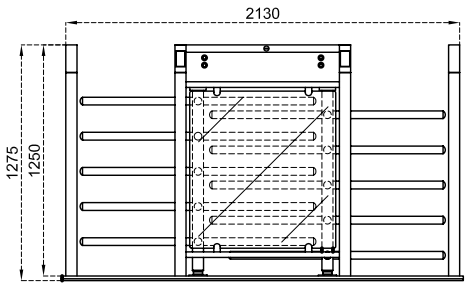

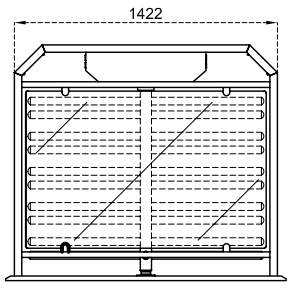

*Tasarım ve ürün özellikleri önceden haber verilmeksizin değiştirilebilir. *Tüm ölçüler mm'dir.*

Boy Tipi Turnikeler - **3 Kollu Turnikeler**

BT 312 S

Gövde Özelliği : Ana taşıyıcılar üzerine kurulmuş, yanlarda boru profillerle desteklenmiş, seperatör ile güçlendirilmiş çelik üzerine elektrostatik boyalı veya paslanmaz çelik, üst koruyucu kapak su geçirmez ve kenar taçları görüntü tamamlayıcı.

Kollar : 3 kanatlı ve kanat açısı 120° dir.Her biri teker teker ayrılabilen her kanatta 9'ar adet Ø42x2,5 mm et kalınlığında boyalı veya Ø40x2 mm et kalınlığında paslanmaz çelik kollar bulunmaktadır. (Ops.: Ø38, Ø42 ve Ø45 mm)

İndikatörler : Yönlendirme indikatörleri standart olarak bulunmaktadır.

Enerji : 110/220V. 60/50Hz. AC (%±10) 24V. DC, Beklemede ~6W. Geçiş anında ~16,2W.

Kontrol Sistemleri : Kuru kontak (ground control) ile kontrol edilebilir. Her türlü geçiş kontrol ünitesi ile jeton sistemleri ile uyum içerisinde çalışır. Ops. RS232, RS485 veya LAN (Network) ile fonksiyonları kontrol edilebilir.

Geçiş Hızı : Manuel Model için Mekanik ünite Geçiş Kapasites Max.= ~60 geçiş/dk. Nominal= ~18 kişi/dk.
Motorlu Model için Mekanik ünite Geçiş Kapasitesi Max. = ~48 geçiş/dk Nominal= ~15 geçiş/dk
*Farklı geçiş kontrol sistemlerinin kullanımı geçiş sayısını değiştirebilir

Çalışma Isısı : -20°C/+68°C (Ops. -50°C ısı pozitifleme ile)

Çalışma Şekli : Her İki Yön Açık / Ops. Tek Yön Açık - Tek Yön Kapalı / Ops. Her İki Yön Kapalı
Acil durumda ve güç kesilmesi anında sistem serbest geçişe izin verir.

Aksesuarlar : Motorlu Mekanik İlavesi / Trombon Kol / Turnike İçi Aydınlatma

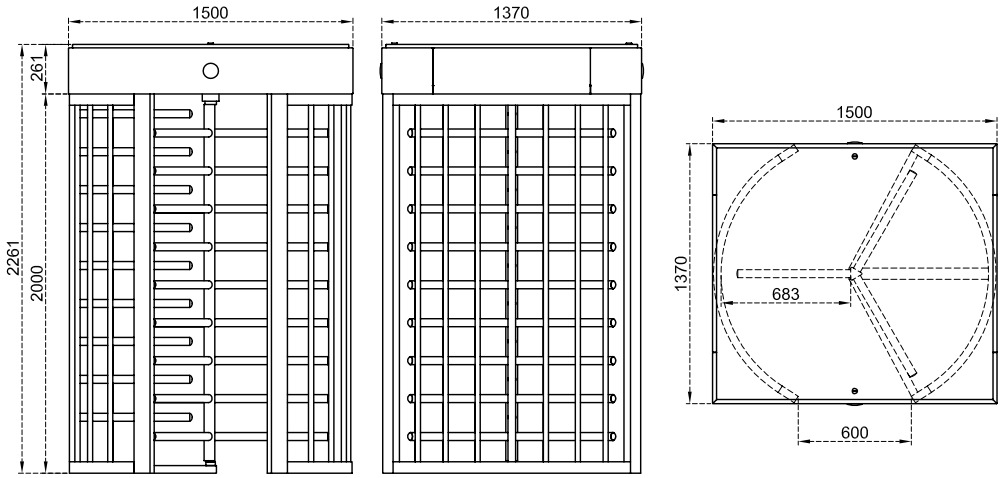

*Tasarım ve ürün özellikleri önceden haber verilmeksizin değiştirilebilir. *Tüm ölçüler mm'dir.*

BT 312 D

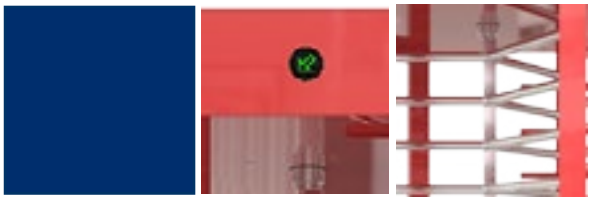

Gövde Özelliği : Ana taşıyıcılar üzerine kurulmuş, yanlarda boru profillerle desteklenmiş, seperatör ile güçlendirilmiş çelik üzerine elektrostatik boyalı veya paslanmaz çelik, üst koruyucu kapak su geçirmez ve kenar taçları görüntü tamamlayıcı.

Kollar : Kanat açısı 120° dir.2 rotorlu ve rotorlarda her biri teker teker ayrılabilen her kanatta 10'ar adet Ø42x2,5 mm et kalınlığında boyalı veya Ø40x2 mm et kalınlığında paslanmaz çelik kollar bulunmaktadır. (Ops.: Ø38, Ø42 ve Ø45 mm)

İndikatörler : Yönlendirme indikatörleri standart olarak bulunmaktadır.

Enerji : 110/220V. 60/50Hz. AC (%±10) 24V. DC, Beklemede ~6W + ~6W. Geçiş anında ~16,2W + ~16,2W

Kontrol Sistemleri : Kuru kontak (ground control) ile kontrol edilebilir. Her türlü geçiş kontrol ünitesi ile jeton sistemleri ile uyum içerisinde çalışır. Ops. RS232, RS485 veya LAN (Network) ile fonksiyonları kontrol edilebilir.

Geçiş Hızı : Manuel Model için Mekanik ünite Geçiş Kapasites Max.= ~60 + ~60 geçiş/dk. Nominal= ~18 + ~18 kişi/dk.
Motorlu Model için Mekanik ünite Geçiş Kapasitesi Max. = ~48 + ~48 geçiş/dk Nominal= ~15 + ~15 geçiş/dk
*Farklı geçiş kontrol sistemlerinin kullanımı geçiş sayısını değiştirebilir

Çalışma Isısı : -20°C/+68°C (Ops. -50°C ısı pozitifleme ile)

Çalışma Şekli : Her İki Yön Açık / Ops. Tek Yön Açık - Tek Yön Kapalı / Ops. Her İki Yön Kapalı
Acil durumda ve güç kesilmesi anında sistem serbest geçişe izin verir.

Aksesuarlar : Motorlu Mekanik İlavesi / Trombon Kol / Turnike İçi Aydınlatma

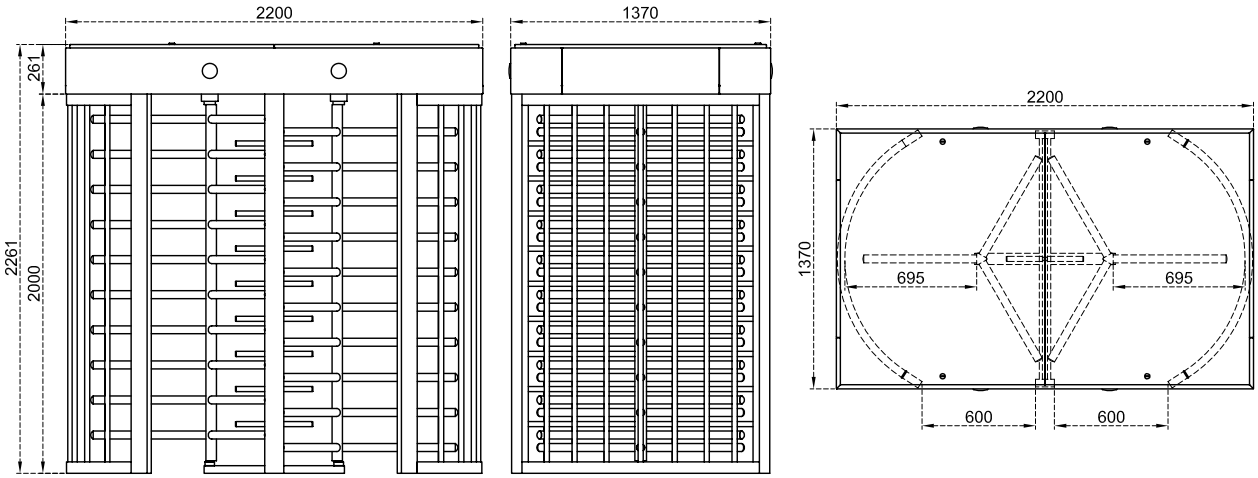

**Tasarım ve ürün özellikleri önceden haber verilmeksizin değiştirilebilir. *Tüm ölçüler mm'dir.*

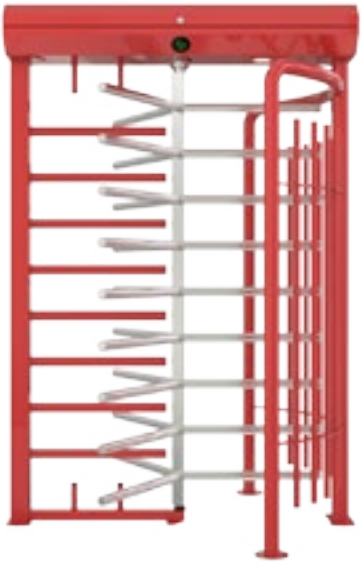

BTX 300 S

Gövde Özelliği : Ana taşıyıcılar üzerine kurulmuş, yanlarda boru profillerle desteklenmiş, seperatör ile güçlendirilmiş çelik üzeri elektrostatik boyalı veya 304-kalite paslanmaz çelik, su geçirmez üst koruyucu kapak.

Kollar : 3 kanatlı ve kanat açısı 120° dir.Her biri teker teker ayrılabilen her kanatta 9'ar adet Ø42x2,5 mm et kalınlığında boyalı veya Ø40x2 mm et kalınlığında paslanmaz çelik kollar bulunmaktadır. (Ops.: Ø38, Ø42 ve Ø45 mm)

İndikatörler : Yönlendirme indikatörleri ve tavan içi aydınlatma lambası standart olarak bulunmaktadır.

Enerji : 110/220V. 60/50Hz. AC (%±10) 24V. DC, Beklemede ~6,8W. Geçiş anında ~17W.

Kontrol Sistemleri : Kuru kontak (ground control) ile kontrol edilebilir. Her türlü geçiş kontrol ünitesi ile jeton sistemleri ile uyum içerisinde çalışır. Ops.
RS232, RS485 veya LAN (Network) ile fonksiyonları kontrol edilebilir.

Geçiş Hızı :

Manuel Model için Mekanik ünite Geçiş Kapasites Max.= ~60 geçiş/dk. Nominal= ~18 kişi/dk.
Motorlu Model için Mekanik ünite Geçiş Kapasitesi Max. = ~48 geçiş/dk Nominal= ~15 geçiş/dk
*Farklı geçiş kontrol sistemlerinin kullanımı geçiş sayısını değiştirebilir

Çalışma Isısı :

-20°C/+68°C (Ops. -50°C ısı pozitifleme ile)

Çalışma Şekli :

Her İki Yön Açık / Ops. Tek Yön Açık - Tek Yön Kapalı / Ops. Her İki Yön Kapalı
Acil durumda ve güç kesilmesi anında sistem serbest geçişe izin verir.

Aksesuarlar :

Motorlu Mekanik İlavesi / Trombon Kol

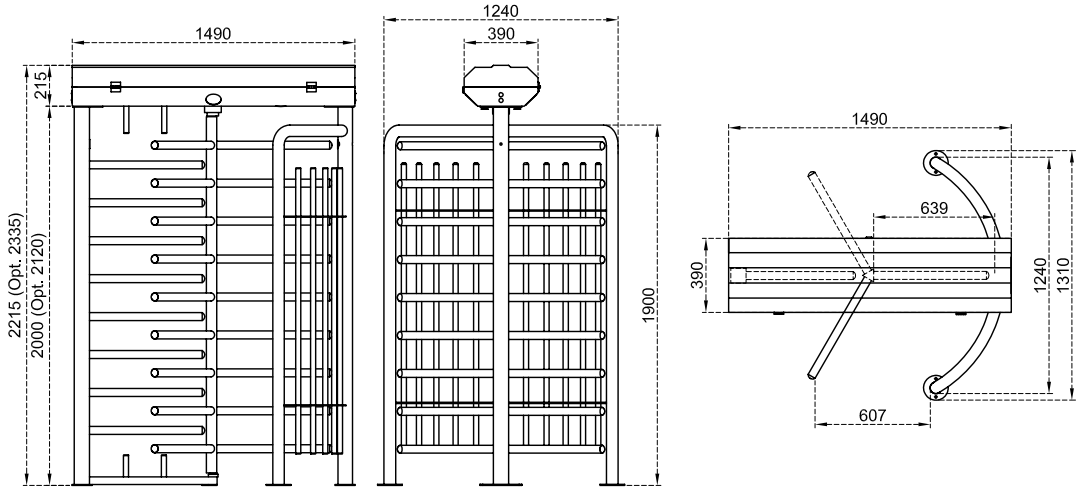

*Tasarım ve ürün özellikleri önceden haber verilmeksizin değiştirilebilir. *Tüm ölçüler mm'dir.

BTX 300 D

Gövde Özelliği : Ana taşıyıcılar üzerine kurulmuş, yanlarda boru profillerle desteklenmiş, seperatör ile güçlendirilmiş çelik üzeri elektrostatik boyalı veya 304-kalite paslanmaz çelik, su geçirmez üst koruyucu kapak.

Kollar : 3 kanatlı ve kanat açısı 120° dir.2 rotorlu ve rotorlarda her biri teker teker ayrılabilen her kanatta 10'ar adet Ø42x2,5 mm et kalınlığında boyalı veya Ø40x2 mm et kalınlığında paslanmaz çelik kollar bulunmaktadır. (Ops.: Ø38, Ø42 ve Ø45 mm)

İndikatörler : Yönlendirme indikatörleri ve tavan içi aydınlatma lambası standart olarak bulunmaktadır.

Enerji : 110/220V. 60/50Hz. AC (%±10) 24V. DC, Beklemede ~6,8W + 6,8W . Geçiş anında ~17W + 17W

Kontrol Sistemleri : Kuru kontak (ground control) ile kontrol edilebilir. Her türlü geçiş kontrol ünitesi ile jeton sistemleri ile uyum içerisinde çalışır. Ops. RS232, RS485 veya LAN (Network) ile fonksiyonları kontrol edilebilir.

Geçiş Hızı : Manuel Model için Mekanik ünite Geçiş Kapasites Max.= ~60 + ~60 geçiş/dk. Nominal= ~18 + ~18 kişi/dk.
Motorlu Model için Mekanik ünite Geçiş Kapasitesi Max. = ~48 + ~48 geçiş/dk Nominal= ~15 + ~15 geçiş/dk
*Farklı geçiş kontrol sistemlerinin kullanımı geçiş sayısını değiştirebilir

Çalışma Isısı : -20°C/+68°C (Ops. -50°C ısı pozitifleme ile)

Çalışma Şekli : Her İki Yön Açık / Ops. Tek Yön Açık - Tek Yön Kapalı / Ops. Her İki Yön Kapalı
Acil durumda ve güç kesilmesi anında sistem serbest geçişe izin verir.

Aksesuarlar : Motorlu Mekanik İlavesi / Trombon Kol

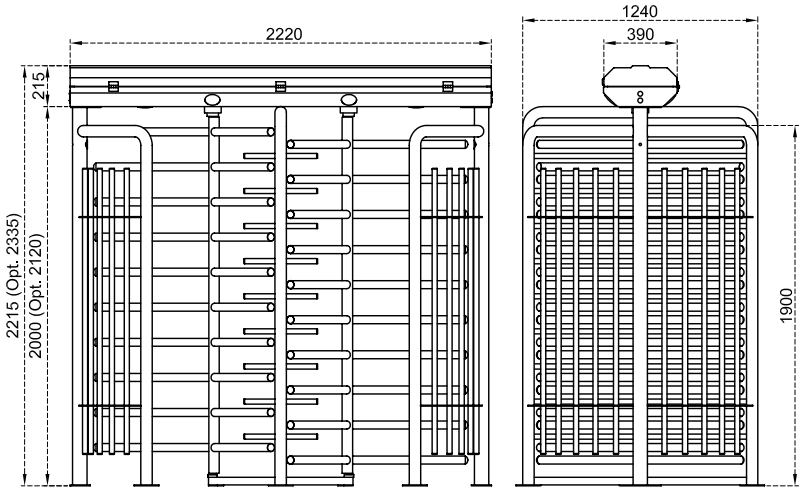

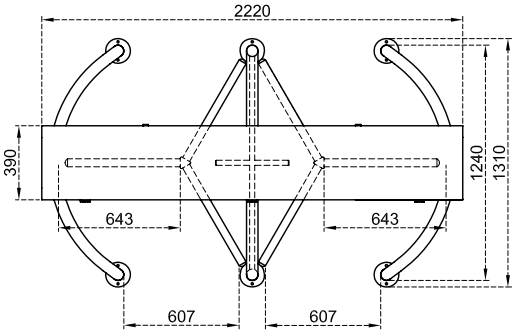

*Tasarım ve ürün özellikleri önceden haber verilmeksizin değiştirilebilir. *Tüm ölçüler mm'dir.*

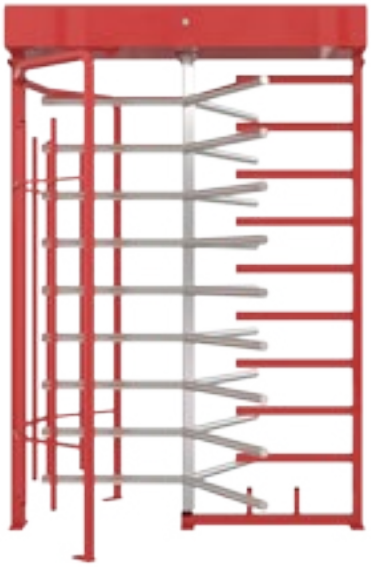

ECOLINE 300 S

Gövde Özelliği : Ana taşıyıcılar üzerine kurulmuş, yanlarda boru profillerle desteklenmiş, seperatör ile güçlendirilmiş çelik üzeri elektrostatik boyalı veya 304-kalite paslanmaz çelik, su geçirmez üst koruyucu kapak.

Kollar : 3 kanatlı ve kanat açısı 120° dir.Her biri teker teker ayrılabilen her kanatta 9'ar adet Ø42x2,5 mm et kalınlığında boyalı veya Ø40x2 mm et kalınlığında paslanmaz çelik kollar bulunmaktadır. (Ops.: Ø38, Ø42 ve Ø45 mm)

İndikatörler : Yönlendirme indikatörleri opsiyonel, tavan içi aydınlatma lambası standart olarak bulunmaktadır.

Enerji : 110/220V. 60/50Hz. AC (%±10) 24V. DC, Beklemede ~4,5W. Geçiş anında ~13,5W.

Kontrol Sistemleri : Kuru kontak (ground control) ile kontrol edilebilir. Her türlü geçiş kontrol ünitesi ile jeton sistemleri ile uyum içerisinde çalışır. Ops. R232, RS485 veya LAN (Network) ile fonksiyonları kontrol edilebilir.

Geçiş Hızı : Manuel Model için Mekanik ünite Geçiş Kapasites Max.= ~60 geçiş/dk. Nominal= ~18 kişi/dk.
Motorlu Model için Mekanik ünite Geçiş Kapasitesi Max. = ~48 geçiş/dk Nominal= ~15 geçiş/dk
*Farklı geçiş kontrol sistemlerinin kullanımı geçiş sayısını değiştirebilir

Çalışma Isısı : -20°C/+68°C (Ops. -50°C ısı pozitifleme ile)

Çalışma Şekli : Her İki Yön Açık / Ops. Tek Yön Açık - Tek Yön Kapalı / Ops. Her İki Yön Kapalı
Acil durumda ve güç kesilmesi anında sistem serbest geçişe izin verir.

Aksesuarlar : Üst Geçiş İndikatörü / Motorlu Mekanik İlavesi / Trombon Kol

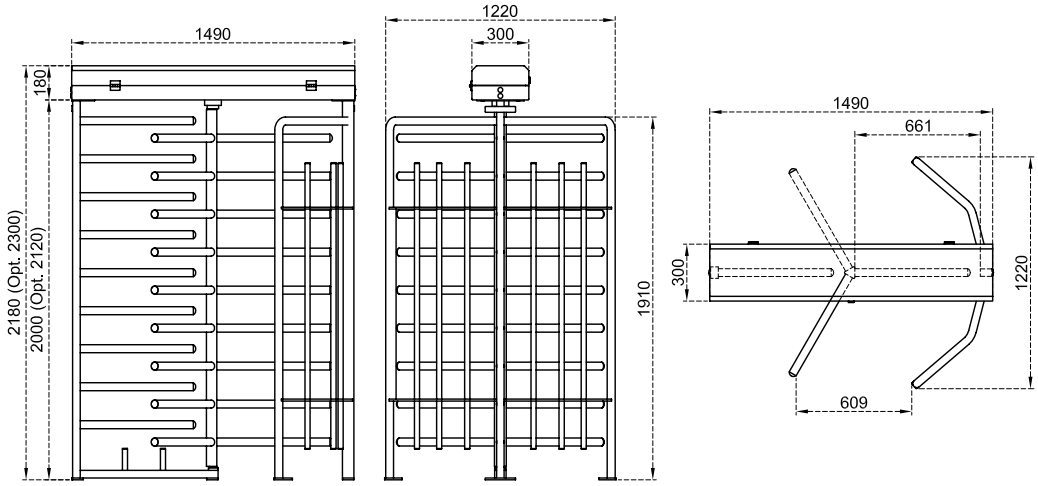

*Tasarım ve ürün özellikleri önceden haber verilmeksizin değiştirilebilir. *Tüm ölçüler mm'dir.*

ECOLINE 300 D

Gövde Özelliği : Ana taşıyıcılar üzerine kurulmuş, yanlarda boru profillerle desteklenmiş, seperatör ile güçlendirilmiş çelik üzeri elektrostatik boyalı veya 304-kalite paslanmaz çelik, su geçirmez üst koruyucu kapak.

Kollar : 3 kanatlı ve kanat açısı 120° dir.2 rotorlu ve rotorlarda her biri teker teker ayrılabilen her kanatta 10'ar adet Ø42x2,5 mm et kalınlığında boyalı veya Ø40x2 mm et kalınlığında paslanmaz çelik kollar bulunmaktadır. (Ops.: Ø38, Ø42 ve Ø45 mm)

İndikatörler : Yönlendirme indikatörleri opsiyonel, tavan içi aydınlatma lambası standart olarak bulunmaktadır.

Enerji : 110/220V. 60/50Hz. AC (%±10) 24V. DC, Beklemede ~4,5W + ~ 4,5W. Geçiş anında ~13,5W + ~13,5W

Kontrol Sistemleri : Kuru kontak (ground control) ile kontrol edilebilir. Her türlü geçiş kontrol ünitesi ile jeton sistemleri ile uyum içerisinde çalışır. Ops. RS232, RS485 veya LAN (Network) ile fonksiyonları kontrol edilebilir.

Geçiş Hızı : Manuel Model için Mekanik ünite Geçiş Kapasites Max.= ~60 + ~60 geçiş/dk. Nominal= ~18 + ~18 kişi/dk.
Motorlu Model için Mekanik ünite Geçiş Kapasitesi Max. = ~48 + ~48 geçiş/dk Nominal= ~15 + ~15 geçiş/dk
*Farklı geçiş kontrol sistemlerinin kullanımı geçiş sayısını değiştirebilir

Çalışma Isısı : -20°C/+68°C (Ops. -50°C ısı pozitifleme ile)

Çalışma Şekli : Her İki Yön Açık / Ops. Tek Yön Açık - Tek Yön Kapalı / Ops. Her İki Yön Kapalı
Acil durumda ve güç kesilmesi anında sistem serbest geçişe izin verir.

Aksesuarlar : Üst Geçiş İndikatörü / Motorlu Mekanik İlavesi / Trombon Kol

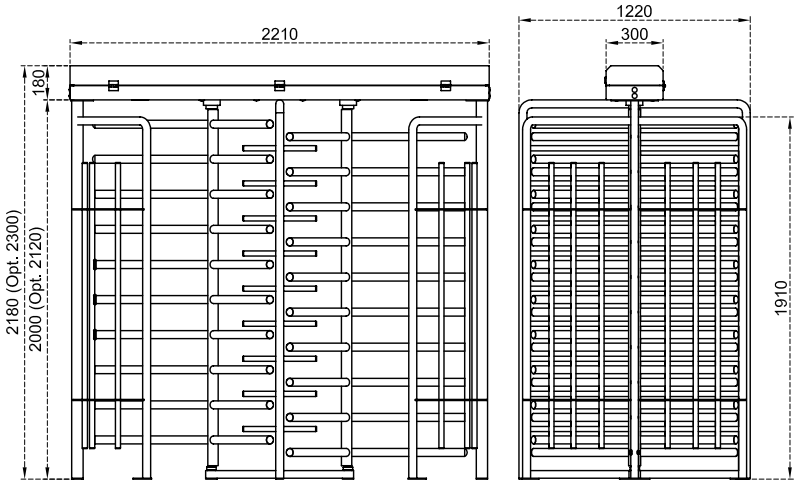

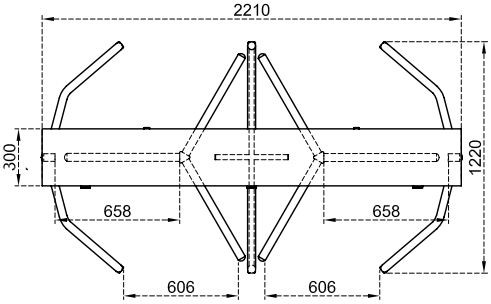

*Tasarım ve ürün özellikleri önceden haber verilmeksizin değiştirilebilir. *Tüm ölçüler mm'dir.*

Boy Tipi Turnikeler - **Dört Kollu Turnikeler**

TÜRK
TELEKOM
B3
B3

BT 402 S

Gövde Özelliği : Ana taşıyıcılar üzerine kurulmuş, yanlarda boru profillerle desteklenmiş, seperatör ile güçlendirilmiş çelik üzerine elektrostatik boyalı veya 304-kalite paslanmaz çelik, üst koruyucu kapak su geçirmez ve kenar taçları görüntü tamamlayıcı.

Kollar : 4 kanatlı ve kanat açısı 90° dir.Her biri teker teker ayrılabilen her kanatta 9'ar adet Ø42x2,5 mm et kalınlığında boyalı veya Ø40x2 mm et kalınlığında paslanmaz çelik kollar bulunmaktadır. (Ops.: Ø38, Ø42 ve Ø45 mm)

İndikatörler : Yönlendirme indikatörleri standart olarak bulunmaktadır.

Enerji : 110/220V. 60/50Hz. AC (%±10) 24V. DC, Beklemede ~6W. Geçiş anında ~16,2W.

Kontrol Sistemleri : Kuru kontak (ground control) ile kontrol edilebilir. Her türlü geçiş kontrol ünitesi ile jeton sistemleri ile uyum içerisinde çalışır. Ops. RS232, RS485 veya LAN (Network) ile fonksiyonları kontrol edilebilir.

Geçiş Hızı : Manuel Model için Mekanik ünite Geçiş Kapasites Max.= ~60 geçiş/dk. Nominal= ~18 kişi/dk.
Motorlu Model için Mekanik ünite Geçiş Kapasitesi Max. = ~48 geçiş/dk Nominal= ~15 geçiş/dk
*Farklı geçiş kontrol sistemlerinin kullanımı geçiş sayısını değiştirebilir

Çalışma Isısı : -20°C/+68°C (Ops. -50°C ısı pozitifleme ile)

Çalışma Şekli : Her İki Yön Açık / Ops. Tek Yön Açık - Tek Yön Kapalı / Ops. Her İki Yön Kapalı
Acil durumda ve güç kesilmesi anında sistem serbest geçişe izin verir.

Aksesuarlar : Motorlu Mekanik İlavesi / Trombon Kol / Turnike İçi Aydınlatma

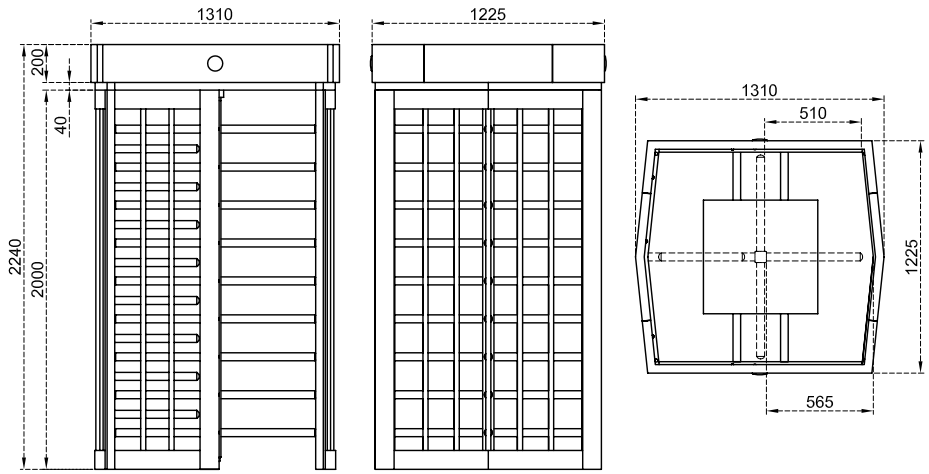

*Tasarım ve ürün özellikleri önceden haber verilmeksizin değiştirilebilir. *Tüm ölçüler mm'dir.

BT 402 D

Gövde Özelliği : Ana taşıyıcılar üzerine kurulmuş, yanlarda boru profillerle desteklenmiş, seperatör ile güçlendirilmiş çelik üzerine elektrostatik boyalı veya 304-kalite paslanmaz çelik, üst koruyucu kapak su geçirmez ve kenar taçları görüntü tamamlayıcı.

Kollar : 4 kanatlı ve kanat açısı 90° dir.2 rotorlu ve rotorlarda her biri teker teker ayrılabilen her kanatta 10'ar adet Ø42x2,5 mm et kalınlığında boyalı veya Ø40x2 mm et kalınlığında paslanmaz çelik kollar bulunmaktadır. (Ops.: Ø38, Ø42 ve Ø45 mm)

İndikatörler : Yönlendirme indikatörleri standart olarak bulunmaktadır.

Enerji : 110/220V. 60/50Hz. AC (%±10) 24V. DC, Beklemede ~6W + ~6W. Geçiş anında ~16,2W + ~16,2W

Kontrol Sistemleri : Kuru kontak (ground control) ile kontrol edilebilir. Her türlü geçiş kontrol ünitesi ile jeton sistemleri ile uyum içerisinde çalışır. Ops. RS232, RS485 veya LAN (Network) ile fonksiyonları kontrol edilebilir.

Geçiş Hızı : Manuel Model için Mekanik ünite Geçiş Kapasites Max.= ~60 + ~60 geçiş/dk. Nominal= ~18 + ~18 kişi/dk.
Motorlu Model için Mekanik ünite Geçiş Kapasitesi Max. = ~48 + ~48 geçiş/dk Nominal= ~15 + ~15 geçiş/dk
*Farklı geçiş kontrol sistemlerinin kullanımı geçiş sayısını değiştirebilir

Çalışma Isısı : -20°C/+68°C (Ops. -50°C ısı pozitifleme ile)

Çalışma Şekli : Her İki Yön Açık / Ops. Tek Yön Açık - Tek Yön Kapalı / Ops. Her İki Yön Kapalı
Acil durumda ve güç kesilmesi anında sistem serbest geçişe izin verir.

Aksesuarlar : Motorlu Mekanik İlavesi / Trombon Kol / Turnike İçi Aydınlatma

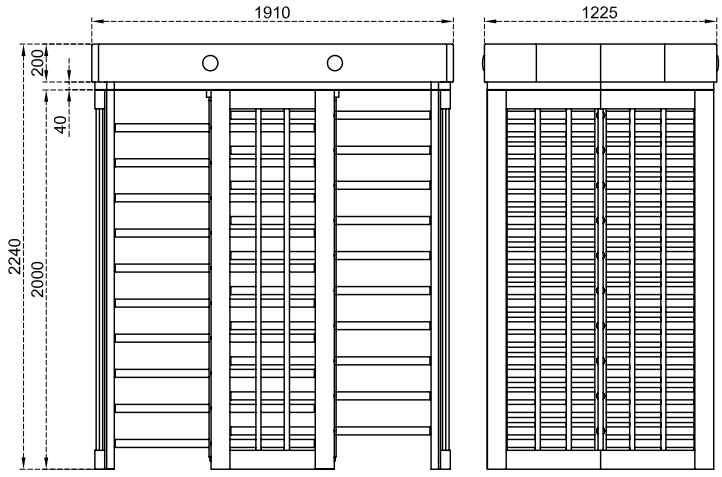

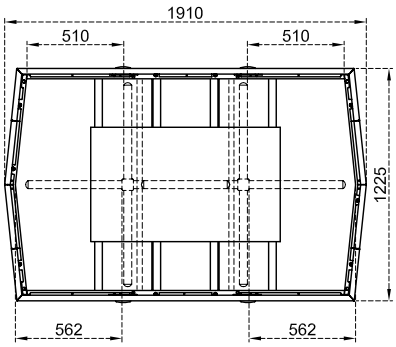

**Tasarım ve ürün özellikleri önceden haber verilmeksizin değiştirilebilir. *Tüm ölçüler mm'dir.*

TÜRK TELEKOM ARENA

D6
D6
411 412

BTX 400 S

Gövde Özelliği : Ana taşıyıcılar üzerine kurulmuş, yanlarda boru profillerle desteklenmiş, seperatör ile güçlendirilmiş çelik üzeri elektrostatik boyalı veya 304-kalite paslanmaz çelik, su geçirmez üst koruyucu kapak.

Kollar : 4 kanatlı ve kanat açısı 90° dir.Her biri teker teker ayrılabilen her kanatta 9'ar adet Ø42x2,5 mm et kalınlığında boyalı veya Ø40x2 mm et kalınlığında paslanmaz çelik kollar bulunmaktadır. (Ops.: Ø38, Ø42 ve Ø45 mm)

İndikatörler : Yönlendirme indikatörleri ve tavan içi aydınlatma lambası standart olarak bulunmaktadır.

Enerji : 110/220V. 60/50Hz. AC (%±10) 24V. DC, Beklemede ~6,8W. Geçiş anında ~17W.

Kontrol Sistemleri : Kuru kontak (ground control) ile kontrol edilebilir. Her türlü geçiş kontrol ünitesi ile jeton sistemleri ile uyum içerisinde çalışır. Ops. RS232, RS485 veya LAN (Network) ile fonksiyonları kontrol edilebilir.

Geçiş Hızı : Manuel Model için Mekanik ünite Geçiş Kapasites Max.= ~60 geçiş/dk. Nominal= ~18 kişi/dk.
Motorlu Model için Mekanik ünite Geçiş Kapasitesi Max. = ~48 geçiş/dk Nominal= ~15 geçiş/dk
*Farklı geçiş kontrol sistemlerinin kullanımı geçiş sayısını değiştirebilir

Çalışma Isısı : -20°C/+68°C (Ops. -50°C ısı pozitifleme ile)

Çalışma Şekli : Her İki Yön Açık / Ops. Tek Yön Açık - Tek Yön Kapalı / Ops. Her İki Yön Kapalı
Acil durumda ve güç kesilmesi anında sistem serbest geçişe izin verir.

Aksesuarlar : Motorlu Mekanik İlavesi / Trombon Kol

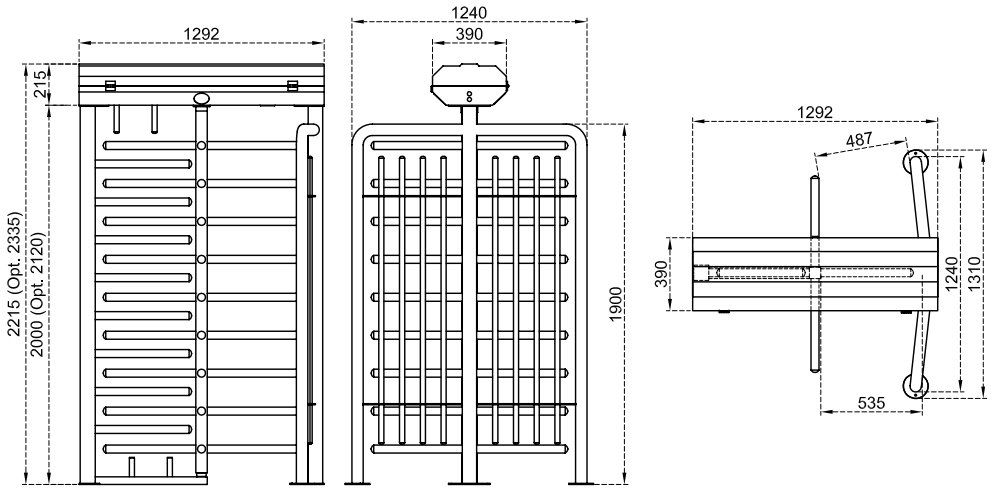

*Tasarım ve ürün özellikleri önceden haber verilmeksizin değiştirilebilir. *Tüm ölçüler mm'dir.

BTX 400 D

Gövde Özelliği : Ana taşıyıcılar üzerine kurulmuş, yanlarda boru profillerle desteklenmiş, seperatör ile güçlendirilmiş çelik üzeri elektrostatik boyalı veya 304-kalite paslanmaz çelik, su geçirmez üst koruyucu kapak.

Kollar : 4 kanatlı ve kanat açısı 90° dir. 2 rotorlu ve rotorlarda her biri teker teker ayrılabilen her kanatta 10'ar adet Ø42x2,5 mm et kalınlığında boyalı veya Ø40x2 mm et kalınlığında paslanmaz çelik kollar bulunmaktadır. (Ops.: Ø38, Ø42 ve Ø45 mm)

İndikatörler : Yönlendirme indikatörleri ve tavan içi aydınlatma lambası standart olarak bulunmaktadır.

Enerji : 110/220V. 60/50Hz. AC (%±10) 24V. DC, Beklemede ~6.8 W + ~6.8 W. Geçiş anında ~17 W + ~17 W

Kontrol Sistemleri : Kuru kontak (ground control) ile kontrol edilebilir.. Her türlü geçiş kontrol ünitesi ile jeton sistemleri ile uyum içerisinde çalışır. Ops. RS232, RS485 veya LAN (Network) ile fonksiyonları kontrol edilebilir.

Geçiş Hızı : Manuel Model için Mekanik ünite Geçiş Kapasites Max.= ~60 + ~60 geçiş/dk. Nominal= ~18 + ~18 kişi/dk.
Motorlu Model için Mekanik ünite Geçiş Kapasitesi Max. = ~48 + ~48 geçiş/dk Nominal= ~15 + ~15 geçiş/dk
*Farklı geçiş kontrol sistemlerinin kullanımı geçiş sayısını değiştirebilir

Çalışma Isısı : -20°C/+68°C (Ops. -50°C ısı pozitifleme ile)

Çalışma Şekli : Her İki Yön Açık / Ops. Tek Yön Açık - Tek Yön Kapalı / Ops. Her İki Yön Kapalı
Acil durumda ve güç kesilmesi anında sistem serbest geçişe izin verir.

Aksesuarlar : Motorlu Mekanik İlavesi / Trombon Kol

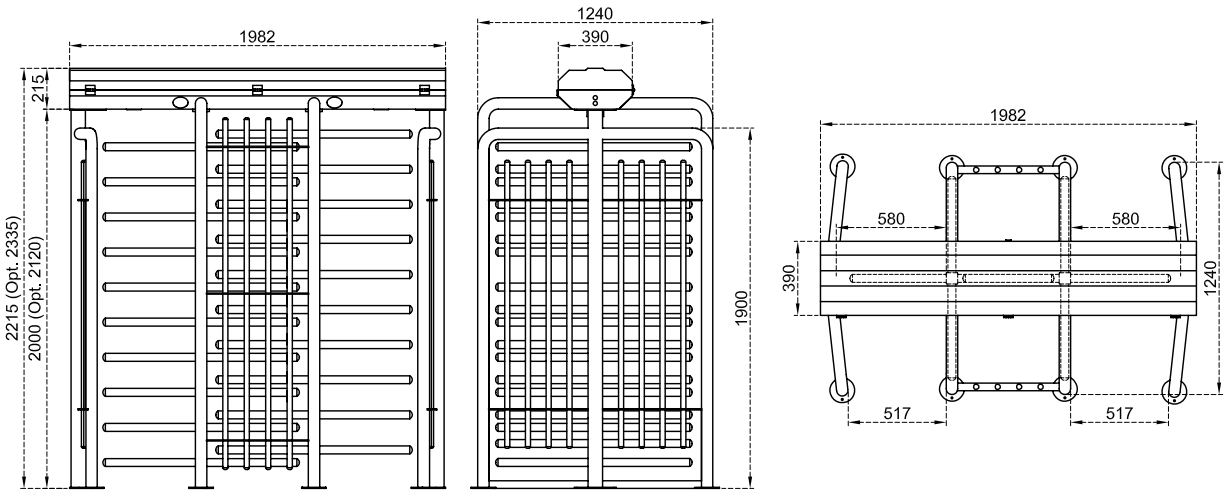

*Tasarım ve ürün özellikleri önceden haber verilmeksizin değiştirilebilir. *Tüm ölçüler mm'dir.*

ECOLINE 400 S

Gövde Özelliği : Ana taşıyıcılar üzerine kurulmuş, yanlarda boru profillerle desteklenmiş, seperatör ile güçlendirilmiş çelik üzeri elektrostatik boyalı veya paslanmaz çelik su geçirmez üst koruyucu kapak

Kollar : 4 Kanatlı vekKanat açısı 90° dir.Her biri teker teker ayrılabilen her kanatta 9'ar adet Ø42x2,5 mm et kalınlığında boyalı veya Ø40x2 mm et kalınlığında paslanmaz çelik kollar bulunmaktadır. (Ops.: Ø38, Ø42 ve Ø45 mm)

İndikatörler : Yönlendirme indikatörleri opsiyonel, tavan içi aydınlatma lambası standart olarak bulunmaktadır.

Enerji : 110/220V. 60/50Hz. AC (%±10) 24V. DC, Beklemede ~4,5W. Geçiş anında ~13,5W.

Kontrol Sistemleri : Kuru kontak (ground control) ile kontrol edilebilir. Her türlü geçiş kontrol ünitesi ile jeton sistemleri ile uyum içerisinde çalışır. Ops. RS232, RS485 veya LAN (Network) ile fonksiyonları kontrol edilebilir.

Geçiş Hızı : Manuel Model için Mekanik ünite Geçiş Kapasites Max.= ~60 geçiş/dk. Nominal= ~18 kişi/dk.
Motorlu Model için Mekanik ünite Geçiş Kapasitesi Max. = ~48 geçiş/dk Nominal= ~15 geçiş/dk
*Farklı geçiş kontrol sistemlerinin kullanımı geçiş sayısını değiştirebilir

Çalışma Isısı : -20°C/+68°C (Ops. -50°C ısı pozitifleme ile)

Çalışma Şekli : Her İki Yön Açık / Ops. Tek Yön Açık - Tek Yön Kapalı / Ops. Her İki Yön Kapalı
Acil durumda ve güç kesilmesi anında sistem serbest geçişe izin verir.

Aksesuarlar : Üst Geçiş İndikatörü / Motorlu Mekanik İlavesi / Trombon Kol / Turnike İçi Aydınlatma

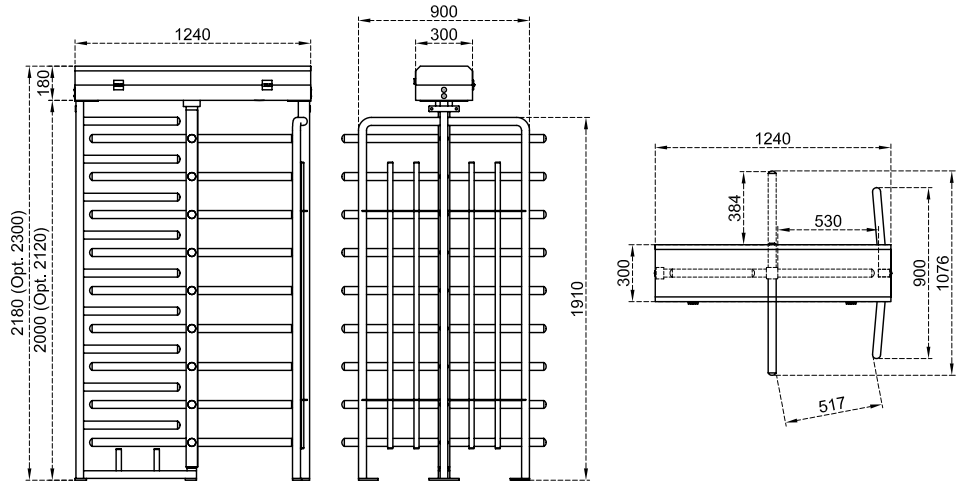

*Tasarım ve ürün özellikleri önceden haber verilmeksizin değiştirilebilir. *Tüm ölçüler mm'dir.

ECOLINE 400 D

Gövde Özelliği : Ana taşıyıcılar üzerine kurulmuş, yanlarda boru profillerle desteklenmiş, seperatör ile güçlendirilmiş çelik üzeri elektrostatik boyalı veya paslanmaz çelik su geçirmez üst koruyucu kapak

Kollar : 4 kanatlı ve kanat açısı 90° dir.2 rotorlu ve rotorlarda her biri teker teker ayrılabilen her kanatta 10'ar adet Ø42x2,5 mm et kalınlığında boyalı veya Ø40x2 mm et kalınlığında paslanmaz çelik kollar bulunmaktadır. (Ops.: Ø38, Ø42 ve Ø45 mm)

İndikatörler : Yönlendirme indikatörleri opsiyonel, tavan içi aydınlatma lambası standart olarak bulunmaktadır.

Enerji : 110/220V. 60/50Hz. AC (%±10) 24V. DC, Beklemede ~4,5W + ~ 4,5W. Geçiş anında ~13,5W + ~13,5W

Kontrol Sistemleri : Kuru kontak (ground control) ile kontrol edilebilir. Her türlü geçiş kontrol ünitesi ile jeton sistemleri ile uyum içerisinde çalışır. Ops. RS232, RS485 veya LAN (Network) ile fonksiyonları kontrol edilebilir.

Geçiş Hızı : Manuel Model için Mekanik ünite Geçiş Kapasites Max.= ~60 + ~60 geçiş/dk. Nominal= ~18 + ~18 kişi/dk.
Motorlu Model için Mekanik ünite Geçiş Kapasitesi Max. = ~48 + ~48 geçiş/dk Nominal= ~15 + ~15 geçiş/dk
*Farklı geçiş kontrol sistemlerinin kullanımı geçiş sayısını değiştirebilir

Çalışma Isısı : -20°C/+68°C (Ops. -50°C ısı pozitifleme ile)

Çalışma Şekli : Her İki Yön Açık / Ops. Tek Yön Açık - Tek Yön Kapalı / Ops. Her İki Yön Kapalı
Acil durumda ve güç kesilmesi anında sistem serbest geçişe izin verir.

Aksesuarlar : Üst Geçiş İndikatörü / Motorlu Mekanik İlavesi / Trombon Kol / Turnike İçi Aydınlatma

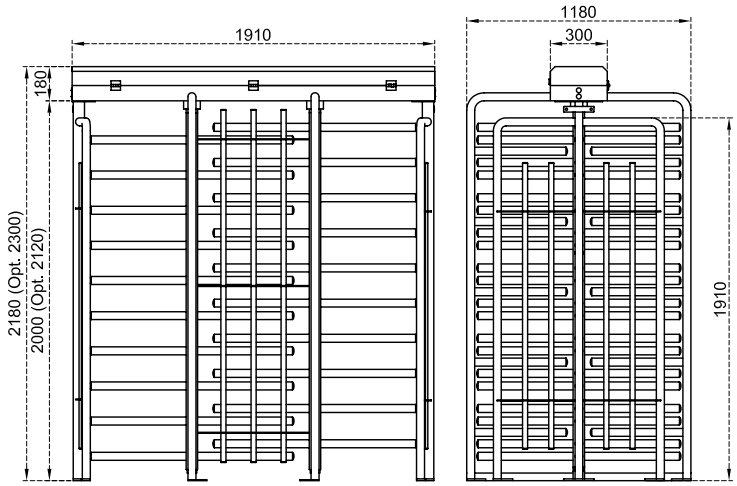

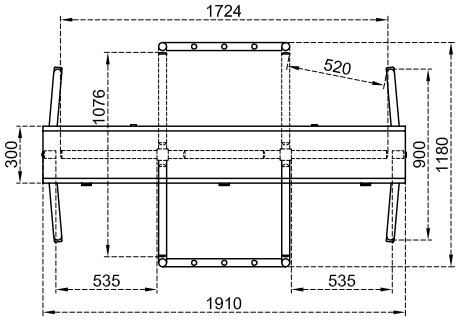

**Tasarım ve ürün özellikleri önceden haber verilmeksizin değiştirilebilir. *Tüm ölçüler mm'dir.*

Boy Tipi Turnikeler

Camlı & Yüksek Güvenlik Turnikeleri

BT 400 GL

Gövde Özelliği : 304 kalite paslanmaz çelik ana taşıyıcılar üzerine kurulmuş, yan kısımlar 3+3 lamine camlarla kapatılmış, üst koruyucu kapak su geçirmez ve kenar taçları görüntü tamamlayıcı.

Kanat Özellikleri : 90° Açılı 4 adet 10 mm Temperli Cam Kanat. Dört kanatlı rotor.

İndikatörler : Yönlendirme indikatörleri standart olarak bulunmaktadır.

Enerji : 110/220V. 60/50Hz. AC (%±10) 24V. DC, Beklemede ~6W. Geçiş anında ~16,2W.

Kontrol Sistemleri : Kuru kontak (ground control) ile kontrol edilebilir. Her türlü geçiş kontrol ünitesi ile jeton sistemleri ile uyum içerisinde çalışır. Ops. RS232, RS485 veya LAN (Network) ile fonksiyonları kontrol edilebilir.

Geçiş Hızı : Manuel Model için Mekanik ünite Geçiş Kapasites Max.= ~60 geçiş/dk. Nominal= ~18 kişi/dk.
Motorlu Model için Mekanik ünite Geçiş Kapasitesi Max. = ~48 geçiş/dk Nominal= ~15 geçiş/dk
*Farklı geçiş kontrol sistemlerinin kullanımı geçiş sayısını değiştirebilir

Çalışma Isısı : -20°C/+68°C (Ops. -50°C ısı pozitifleme ile)

Çalışma Şekli : Her İki Yön Açık / Ops. Tek Yön Açık - Tek Yön Kapalı / Ops. Her İki Yön Kapalı
Acil durumda ve güç kesilmesi anında sistem serbest geçişe izin verir.

Aksesuarlar : Motorlu Mekanik İlavesi / Turnike İçi Aydınlatma

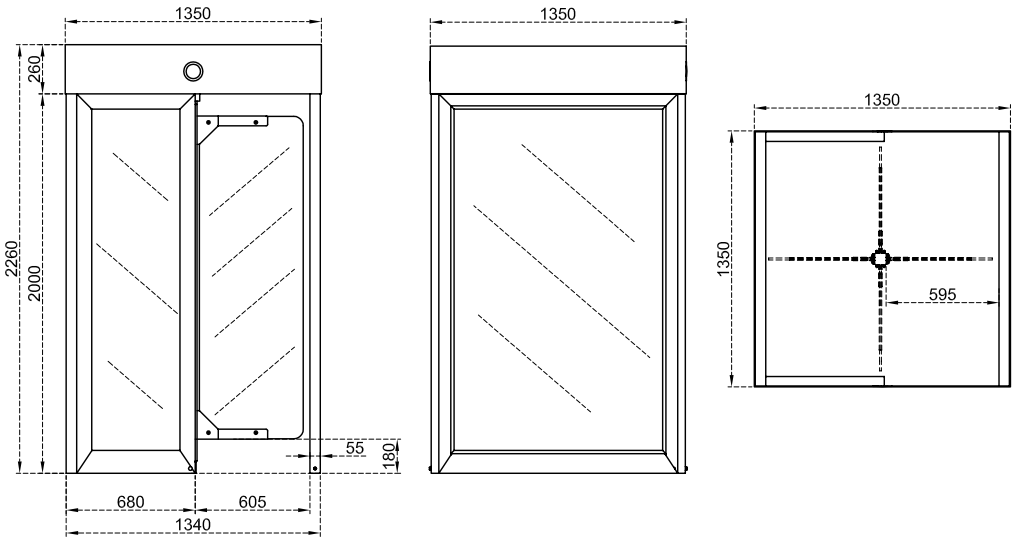

*Tasarım ve ürün özellikleri önceden haber verilmeksizin değiştirilebilir. *Tüm ölçüler mm'dir.*

BT 302 GL

Gövde Özelliği : Ana gövde 304 kalite çelik çerçeve ve 6+6 mm lamine (Ops. temperli) camdan yapılmıştır. Su geçirmez üst koruyucu kapak ve görüntü tamamlayıcılı kenar taçları.

Kanat Özellikleri : Üç kanatlı rotor (120 derece). Her bir rotor kanadı 6+6 mm lamine (Ops. Temperli) camdan yapılmıştır.

İndikatörler : Yönlendirme indikatörleri ve tavan içi aydınlatma lambası standart olarak bulunmaktadır.

Enerji : 110/220V. 60/50Hz. AC (%±10) 24V. DC, Beklemede ~6,8W. Geçiş anında ~17W.

Kontrol Sistemleri : Kuru kontak (ground control) ile kontrol edilebilir. Her türlü geçiş kontrol ünitesi ile jeton sistemleri ile uyum içerisinde çalışır. Ops. RS232, RS485 veya LAN (Network) ile fonksiyonları kontrol edilebilir.

Geçiş Hızı : Manuel Model için Mekanik ünite Geçiş Kapasites Max.= ~60 geçiş/dk. Nominal= ~18 kişi/dk.
Motorlu Model için Mekanik ünite Geçiş Kapasitesi Max. = ~48 geçiş/dk Nominal= ~15 geçiş/dk
*Farklı geçiş kontrol sistemlerinin kullanımı geçiş sayısını değiştirebilir

Çalışma Isısı : -20°C/+68°C (Ops. -50°C ısı pozitifleme ile)

Çalışma Şekli : Her İki Yön Açık / Ops. Tek Yön Açık - Tek Yön Kapalı / Ops. Her İki Yön Kapalı
Acil durumda ve güç kesilmesi anında sistem serbest geçişe izin verir.

Aksesuarlar : Motorlu Mekanik İlavesi

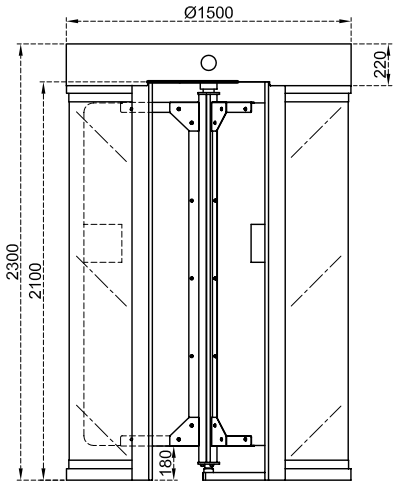

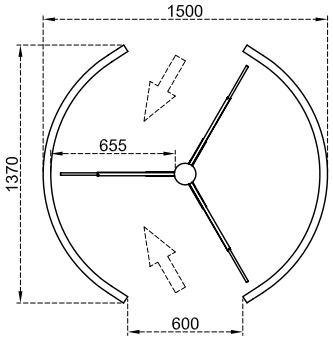

*Tasarım ve ürün özellikleri önceden haber verilmeksizin değiştirilebilir. *Tüm ölçüler mm'dir.*

BT 402 GL

Gövde Özelliği : Ana gövde 304 kalite çelik çerçeve ve 6+6 mm lamine (Ops. temperli) camdan yapılmıştır. Su geçirmez üst koruyucu kapak ve görüntü tamamlayıcılı kenar taçları.

Kanat Özellikleri : Dört kanatlı rotor (90 derece). Her bir rotor kanadı kanat 6+6 mm lamine (Ops. Temperli) camdan yapılmıştır.

İndikatörler : Yönlendirme indikatörleri ve tavan içi aydınlatma lambası standart olarak bulunmaktadır.

Enerji : 110/220V. 60/50Hz. AC (%±10) 24V. DC, Beklemede ~6,8W. Geçiş anında ~17W.

Kontrol Sistemleri : Kuru kontak (ground control) ile kontrol edilebilir. Her türlü geçiş kontrol ünitesi ile jeton sistemleri ile uyum içerisinde çalışır. Ops. RS232, RS485 veya LAN (Network) ile fonksiyonları kontrol edilebilir.

Geçiş Hızı : Manuel Model için Mekanik ünite Geçiş Kapasites Max.= ~60 geçiş/dk. Nominal= ~18 kişi/dk.
Motorlu Model için Mekanik ünite Geçiş Kapasitesi Max. = ~48 geçiş/dk Nominal= ~15 geçiş/dk
*Farklı geçiş kontrol sistemlerinin kullanımı geçiş sayısını değiştirebilir

Çalışma Isısı : -20°C/+68°C (Ops. -50°C ısı pozitifleme ile)

Çalışma Şekli : Her İki Yön Açık / Ops. Tek Yön Açık - Tek Yön Kapalı / Ops. Her İki Yön Kapalı
Acil durumda ve güç kesilmesi anında sistem serbest geçişe izin verir.

Aksesuarlar : Motorlu Mekanik İlavesi

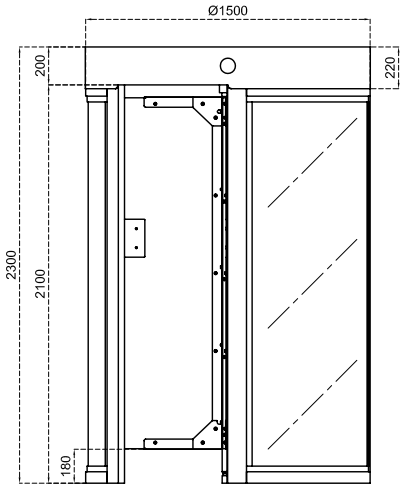

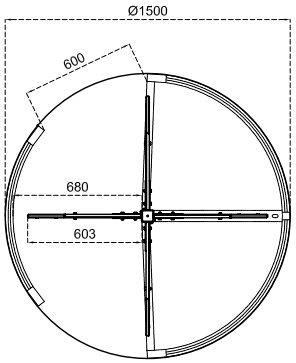

**Tasarım ve ürün özellikleri önceden haber verilmeksizin değiştirilebilir. *Tüm ölçüler mm'dir.*

CGC 100

Gövde Özelliği : Tümü silindir şeklinde 304 kalite paslanmaz çelikten yapılmıştır.

İndikatörler : İndikasyon dot display ile yapılır. Displayler yan panellerde bulunur.

Enerji : 110/220V. 60/50Hz AC (%±10) 24V. DC Beklemede ~14 W. Max. ~130 W. Sisteme gelen enerji filtreden geçirilir ve güç kaynağında "Switch Mode" teknolojisi kullanılmıştır.

Kontrol Sistemleri : Kuru kontak (ground control) ile kontrol edilebilir. Her türlü geçiş kontrol ünitesi ile jeton sistemleri ile uyum içerisinde çalışır. Ops. RS232, RS485 veya LAN (Network) ile fonksiyonları kontrol edilebilir.

Geçiş Hızı : Dakikada 2 kişi (Farklı geçiş kontrol unitelerine bağlı olarak geçiş hızı değişebilir.)

Çalışma Isısı : -20°C/+68°C (Ops. -50°C ısı pozitifleme ile)

Çalışma Şekli : Titreşime dirençli, her kullanıcı talebini karşılayacak şekilde uyarlanabilen mikro işlemci kontrollü endüstriyel tasarıma sahiptir. Bütün girdi ve çıktılar opto-coupler ile korunmaktadır. Geçiş yönleri kontrol amaçlı serbest geçiş aktif, pasif veya bu statülerin kombinasyonları kolayca ayarlanabilir. Geçiş yönleri ayrı bir girdi sinyali aracılığıyla active edilebilir. Opsiyonel olarak hoparlör ve WAV dosyaları ile konuşma ünitesi özelliği kazandırılabilir. Sistemde kullanılan solenoidler özel tasarımlıdır. -%100 ED atmosfer sıcaklığında Max. 10°C den daha fazla ısınmaz.

Aksesuarlar : Ağırlık Sensörü / BR3 ve BR4 Polikarbonlu Kurşun Geçirmez Cam

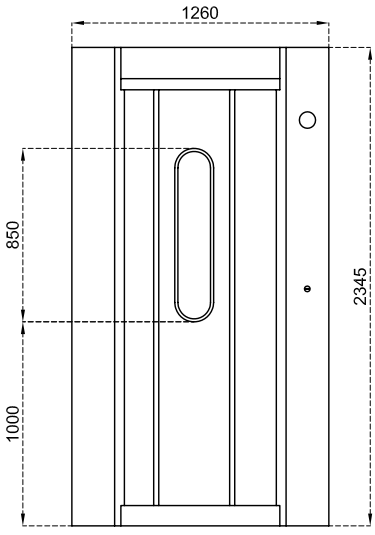

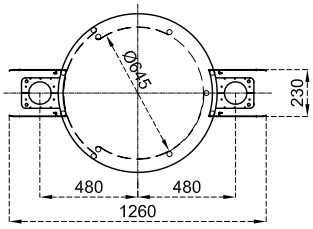

**Tasarım ve ürün özellikleri önceden haber verilmeksizin değiştirilebilir. *Tüm ölçüler mm'dir.*

CGG 100

Gövde Özelliği : Tümü silindir şeklinde kırılmaya karşı dayanıklı camdan yapılmıştır.

İndikatörler : İndikasyon dot display ile yapılır. Displayler yan panellerde bulunur.

Enerji : 110/220V. 60/50Hz AC (%±10) 24V. DC Beklemede ~14 W. Max. ~130 W. Sisteme gelen enerji filtreden geçirilir ve güç kaynağında "Switch Mode" teknolojisi kullanılmıştır.

Kontrol Sistemleri : Kuru kontak (ground control) ile kontrol edilebilir. Her türlü geçiş kontrol ünitesi ile jeton sistemleri ile uyum içerisinde çalışır. Ops. RS232, RS485 veya LAN (Network) ile fonksiyonları kontrol edilebilir.

Geçiş Hızı : Dakikada 2 kişi (Farklı geçiş kontrol unitelerine bağlı olarak geçiş hızı değişebilir.)

Çalışma Isısı : -20°C/+68°C (Ops. -50°C ısı pozitifleme ile)

Çalışma Şekli : Titreşime dirençli, her kullanıcı talebini karşılayacak şekilde uyarlanabilen mikro işlemci kontrollü endüstriyel tasarıma sahiptir. Bütün girdi ve çıktılar opto-coupler ile korunmaktadır. Geçiş yönleri kontrol amaçlı serbest geçiş aktif, pasif veya bu statülerin kombinasyonları kolayca ayarlanabilir. Geçiş yönleri ayrı bir girdi sinyali aracılığıyla active edilebilir. Opsiyonel olarak hoparlör ve WAV dosyaları ile konuşma ünitesi özelliği kazandırılabilir. Sistemde kullanılan solenoidler özel tasarımlıdır. -%100 ED atmosfer sıcaklığında Max. 10°C den daha fazla ısınmaz.

Aksesuarlar : Ağırlık Sensörü / BR3 ve BR4 Polikarbonlu Kurşun Geçirmez Cam

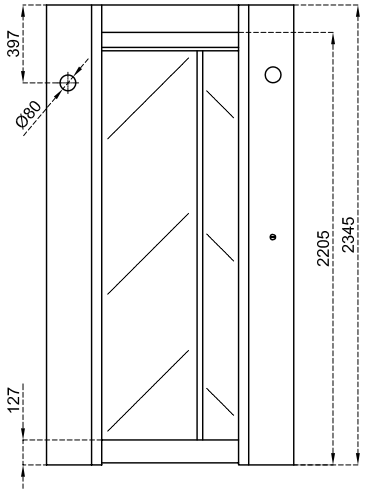

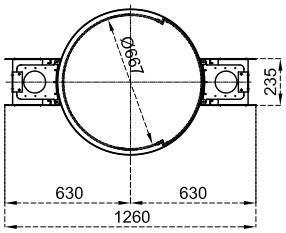

**Tasarım ve ürün özellikleri önceden haber verilmeksizin değiştirilebilir. *Tüm ölçüler mm'dir.*

ÇIKIŞ KAPISI

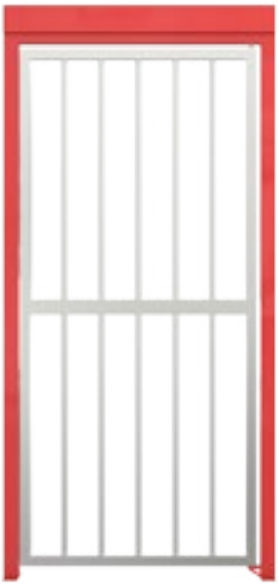

Gövde Özelliği : Kapı kasası 40 x 60 x 2 mm kutu profilden oluşur. 1075 x 2150 mm. Geçiş alanı: 900 mm. Dış ortam su korumalı, 2 mm. 304 paslanmaz çelik (SS)

Kanat : 40 x 40 x 2 mm profil çerçeve içinde Ø 27 x 2 mm parmaklıklar ve 40 x 60 x 2 mm orta profil.

Enerji : DC 12 V. Beklemede ~360 m A. Geçiş anında ~900 m A.

Kontrol Sistemleri : Kuru kontak (ground control) ile kontrol edilebilir. Her türlü access kontrol ünitesi ile uyum içinde çalışır. Ops.: RS232, RS485 veya LAN (network) ile fonksiyonları kontrol edilebilir.

Çalışma Isısı : -20°C/+68°C (Ops. -50°C ısı pozitifleme ile)

Çalışma Şekli : Kapı açık olduğunda buzzer ile alarm verilir. Acil çıkış kapısı, yön sınırlayıcının yeri değiştirilerek iki yönlü kullanılabilir. Opsiyonel olarak; kapının durumunu belirten indikasyon, otomatik kapatıcı, sürgülü kilit, üst boşluk kapatmak için panel.

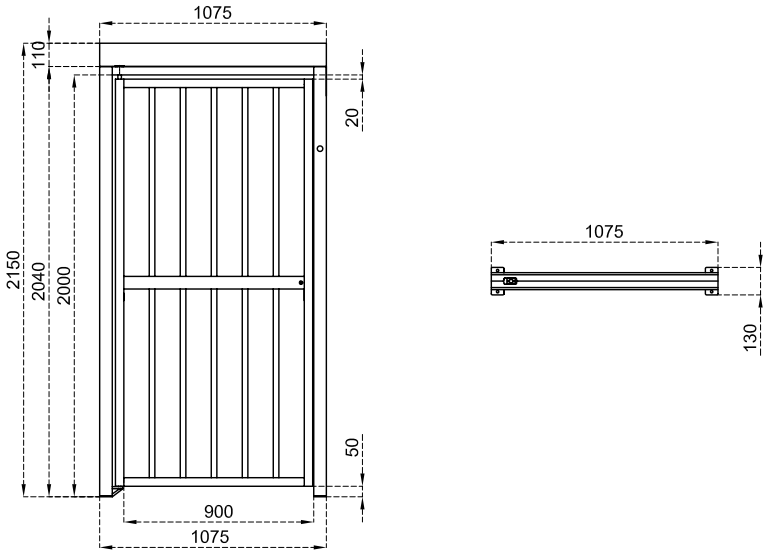

**Tasarım ve ürün özellikleri önceden haber verilmeksizin değiştirilebilir. *Tüm ölçüler mm'dir.*

Taşınabilir Turnikeler

KABİN

Organizasyonlar

Aktiviteler

Festivaller

Konserler

Şantiyeler

Stadyumlar

Ölçüler : 2240 x 1870 x 2550 mm (Kepenkli ölçüler:2250 x 2170 x 2750 mm)

Gövde Özelliği : 45 - 50 mm kompozit panel.

Standart Özellikler : 3 mm alt şasi + 4 yağmur oluklu tavan + tüm parçalar sıcak daldırma galvaniz üzeri elektrostatik toz boyalı.

Taşınabilirlik : Vinç ile üstten taşınabilme.
Forklift veya transpalet ile alttan taşınabilme.

Aksesuarlar : Led aydınlatma, Oda: Data + Telefon Hattı + (110/220V) Priz ve 2 raf, yukarıya açılabilen kepenk, engelli geçişi için rampa , reklam panosu, kontrol konsolu

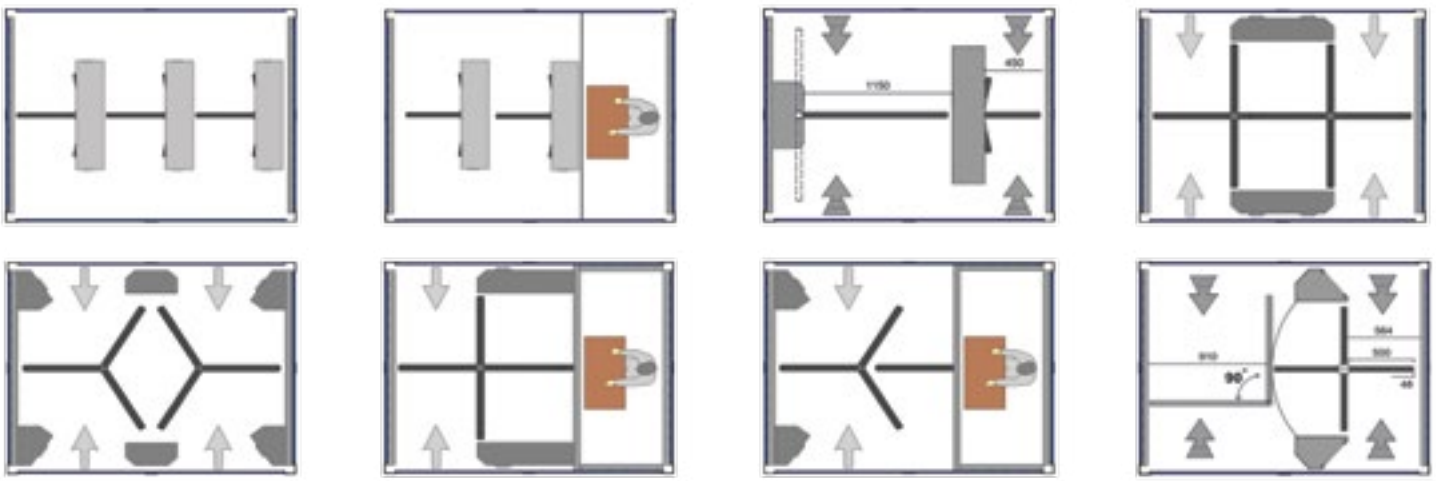

DuoPass

by ÖZAK

TP 101

Gövde Özelliği : Dış ortam su korumalı gövde, 304 paslanmaz çelik (ops. 316 kalite), düz ve açılı kapaklıversiyonlar.

Kollar : Teker teker sökülüp takılabilir Ø40x2 mm ebadında 304 kalite (ops. 316 kalite)paslanmaz çelik.

İndikatörler : Yönlendirme indikatörleri standarttır.

Enerji : 110/220 V – 60/50 Hz. AC (% ± 10), 24 V DC. beklemede ~11W. Max. ~60W.

Kontrol Sistemleri : Kuru kontak (ground control) ile kontrol edilebilir. Her türlü access kontrol ünitesi ile uyum içerisinde çalışır. Ops. RS232, RS485 veya LAN (network) ile fonksiyonları kontrol edilebilir.

Geçiş Hızı : Mekanik Geçiş Kapasitesi-Standart Turnikeler için: Max.97 geçiş/dakika, Nominal 41 kişi/dakika
Motorlu Turnikeler için: Max. 48 geçiş/dakika, Nominal 29 kişi/dakika.
İlk Hareket 0,3 saniyeden az

Çalışma Isısı : -20°C/+68°C (Ops. -50°C ısı pozitifleme ile)

Çalışma Şekli : Her İki Yön Açık / Ops. Tek Yön Açık – Tek Yön Kapalı / Ops. Her İki Yön Kapalı

Aksesuarlar : Otomatik Düşen Kol, Motorlu Mekanik İlavesi, Uzaktan Kumanda Alıcı-Verici, Manuel Kumanda, Jeton Yuvası ve Kovası, Tanıtmalı Jeton Yuvası ve Kovası, Sayaç (Resetli-Resetsiz), Kart Okuyucu Ayakları, Fotosel Alarm Sensörü, Isı Pozitifleyici, Alt Pleyt, Özel Üst Kapaklar, Separatörler, RS232 / RS485 / LAN Arayüz Modülü.Sensörü, Isı Pozitifleyici, Alt Pleyt, Özel Üst Kapaklar, Separatörler, RS232 / RS485 / LAN arayüz Modülü.

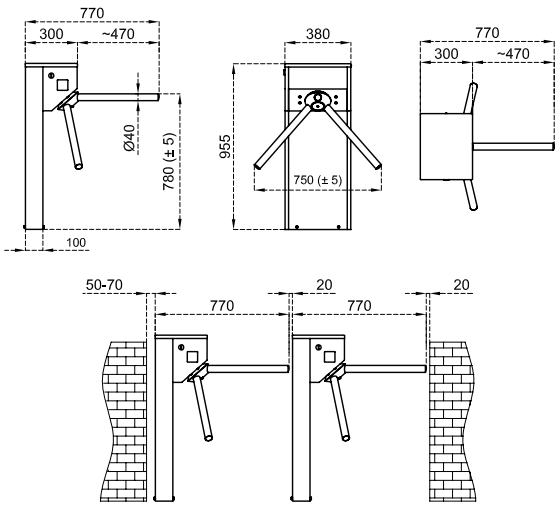

DuoPass by ÖZAK

*Tasarım ve ürün özellikleri önceden haber verilmeksizin değiştirilebilir. *Tüm ölçüler mm'dir.*

TP 201

Gövde Özelliği : Dış ortam su korumalı gövde, 304 paslanmaz çelik (ops. 316 kalite), düz ve açılı kapaklı versiyonlar.

Kollar : Teker teker sökülüp takılabilir Ø40x2 mm ebadında 304 kalite (ops. 316 kalite) paslanmaz çelik.

İndikatörler : Yönlendirme indikatörleri standarttır.

Enerji : 110/220 V – 60/50 Hz. AC (% ± 10), 24 V DC. beklemede ~11W. Max. ~60W.

Kontrol Sistemleri : Kuru kontak (ground control) ile kontrol edilebilir. Her türlü access kontrol ünitesi ve jeton sistemleri ile uyum içerisinde çalışır. Ops. RS232, RS485 veya LAN (network) ile fonksiyonları kontrol edilebilir.

Geçiş Hızı : Mekanik Geçiş Kapasitesi-Standart Turnikeler için: Max.97 geçiş/dakika, Nominal 41 kişi/dakika
Motorlu Turnikeler için: Max. 48 geçiş/dakika, Nominal 29 kişi/dakika.
İlk Hareket 0,3 saniyeden az

Çalışma Isısı : -20°C/+68°C (Ops. -50°C ısı pozitifleme ile)

Çalışma Şekli : Her İki Yön Açık / Ops. Tek Yön Açık – Tek Yön Kapalı / Ops. Her İki Yön Kapalı

Aksesuarlar : Otomatik Düşen Kol, Motorlu Mekanik İlavesi, Uzaktan Kumanda Alıcı-Verici, Manuel Kumanda, Jeton Yuvası ve Kovası, Tanıtmalı Jeton Yuvası ve Kovası, Sayaç (Resetli-Resetsiz), Kart Okuyucu Ayakları, Fotosel Alarm Sensörü, Isı Pozitifleyici, Alt Pleyt, Özel Üst Kapaklar, Separatörler, RS232 / RS485 / LAN Arayüz Modülü.Sensörü, Isı Pozitifleyici, Alt Pleyt, Özel Üst Kapaklar, Separatörler, RS232 / RS485 / LAN arayüz Modülü.

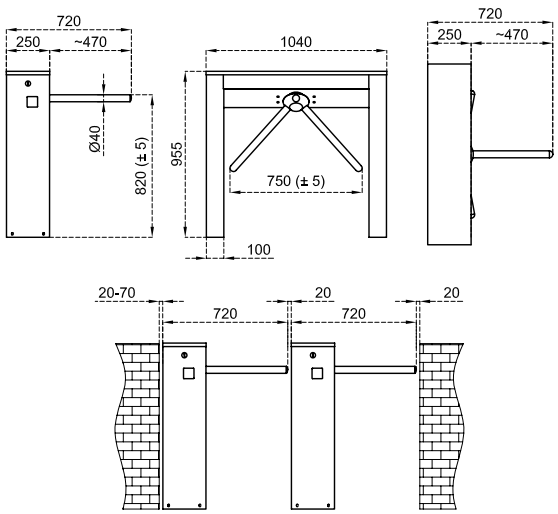

*Tasarım ve ürün özellikleri önceden haber verilmeksizin değiştirilebilir. *Tüm ölçüler mm'dir.*

TP 300 R

Gövde Özelliği : 304-kalite paslanmaz çelik. Dış ortamda kullanıma uygun suya dirençli. Bacaklar yarı silindir şeklinde yuvarlak.

Kollar : Teker teker sökülüp takılabilir Ø40x2,0 mm ebadında paslanmaz çelik.

İndikatörler : Yarı silindir şeklindeki bacakların üst kapağına gömülmüş estetik görünümlü LED gösterge.

Enerji : 110/220 V – 60/50 Hz. AC (% ± 10), 24 V DC. Beklemede ~11 W. max. ~60 W.

Kontrol Sistemleri : Kuru kontak (ground control) ile kontrol edilebilir. Her türlü geçiş kontrol ünitesi ve jeton sistemleri ile uyum içinde çalışabilir.
Ops. RS232, RS485 veya LAN (network) ile fonksiyonları kontrol edilebilir.

Geçiş Hızı : Manuel model mekanizma ünitesi geçiş kapasitesi: Max. 97 kişi/dk.; Nominal: 41 kişi/dk.
Motorlu tip mekanizma geçiş kapasitesi: Max. 48 kişi/dk; Nominal=29 kişi/dk.
Yukarıda belirtilen değerler her bir geçiş hattı için tespit edilmiş yaklaşık değerlerdir.

Açıklama Notu: Sistem geçiş yetkisini 0,3 saniyeden daha az sürede alabilir. Geçiş yetkisi alındıktan sonra toplam geçiş süresi kişinin itme ve geçiş hızına göre değişir. Farklı geçiş control üniteleri geçiş hızını değiştirebilir.

Çalışma Isısı : -20°C/+68°C (Ops. -50°C ısı pozitifleme ile)

Çalışma Şekli : Her İki Yön Açık / Ops. Tek Yön Açık – Tek Yön Kapalı / Ops. Her İki Yön Kapalı

Aksesuarlar : Otomatik Düşen Kol, Motorlu Mekanik İlavesi, Uzaktan Kumanda Alıcı-Verici, Manuel Kumanda, Jeton Yuvası ve Kovası, Tanıtmalı Jeton Yuvası ve Kovası, Sayaç (Resetli-Resetsiz), Kart Okuyucu Ayakları, Fotosel Alarm Sensörü, Isı Pozitifleyici, Alt Pleyt, Özel Üst Kapaklar, Separatörler, RS232 / RS485 / LAN Arayüz Modülü.Sensörü, Isı Pozitifleyici, Alt Pleyt, Özel Üst Kapaklar, Separatörler, RS232 / RS485 / LAN arayüz Modülü.

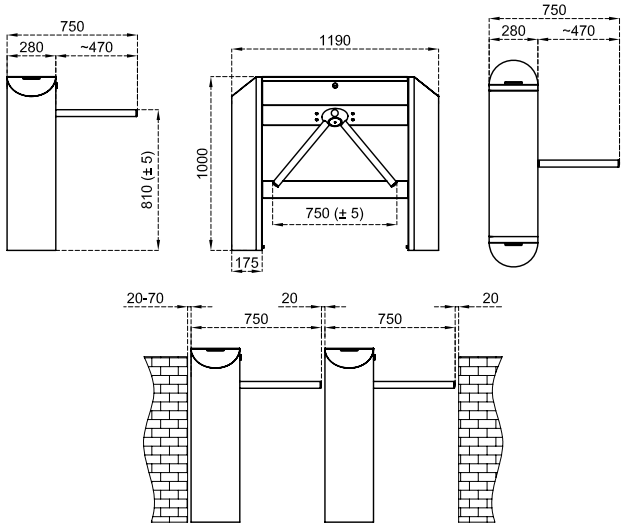

DuoPass by ÖZAK

*Tasarım ve ürün özellikleri önceden haber verilmeksizin değiştirilebilir. *Tüm ölçüler mm'dir.*

VP 125

Gövde Özelliği : Dış ortam su korumalı gövde, 304 kalite (ops.316 kalite) paslanmaz çelik.

Kanat : Ø33,7x1,5mm 304 kalite (ops. 316 kalite) paslanmaz çelik borular arası akrilik kanat.

İndikatörler : Yönlendirme indikatörleri standarttır. Giriş ve çıkış yönlerinde üst kapakta akrilik kapak altında kart okuyucular için hazır montaj yerleri (siparişte talep edilmek kaydıyla).

Enerji : 110/220 V – 60/50 Hz. AC (% ± 10), 24 V DC. Beklemede ~11W. Max. ~65W.

Kontrol Sistemleri : Kuru kontak (ground control) ile kontrol edilebilir. Her türlü access kontrol ünitesi ve jeton sistemleri ile uyum içerisinde çalışır. Ops. RS232, RS485 veya LAN (network) ile fonksiyonları kontrol edilebilir.

Sistem Özellikleri : Motor tahrikli bir sistemdir ve her iki yöne de çalışır. Geçiş sinyali aldıktan sonra kilidi açılır kanat 90 ° hareket eder ve bekler. Zaman sonu veya kumanda ile geri gelip tekrar kilitlenir. Geçiş esnasında herhangi bir dirençle karşılaşırsa durur ve hafif geri gidip ileri devam eder. Bunu iki kez tekrarlar ve direnç devam ediyorsa alarm moduna girer. Acil durumlarda kanat serbest geçiş verir.

Geçiş Hızı : Kanat Açılış ve Kapanış Hızı: ~1,5 - 2,5 sn.

Çalışma Isısı : -20°C/+68°C (Ops. -50°C ısı pozitifleme ile)

Aksesuarlar : Uzaktan Kumanda Alıcı-Verici, Manuel Kumanda, Jeton Yuvası ve Kovası, Tanıtmalı Jeton Yuvası ve Kovası, Sayaç (Resetli-Resetsiz), Kart Okuyucu Ayakları, Fotosel Alarm Sensörü, Isı Pozitifleyici, Alt Pleyt, Özel Üst Kapaklar, Separatörler, Kanat Camı Kumlama İşlemi, RS232 / RS485 / LAN Arayüz Modülü.

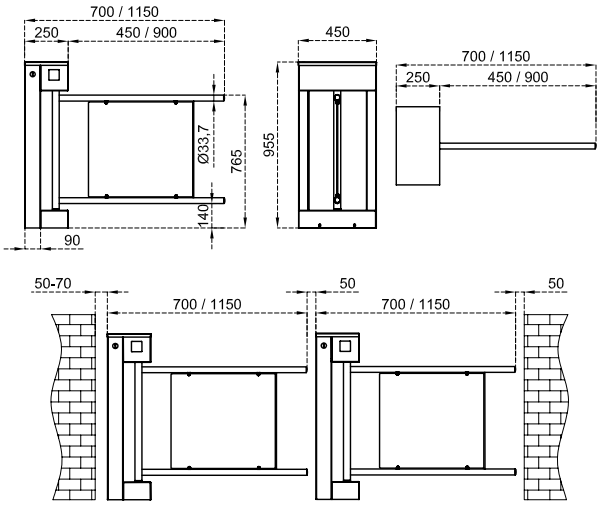

*Tasarım ve ürün özellikleri önceden haber verilmeksizin değiştirilebilir. *Tüm ölçüler mm'dir.

DuoPass by ÖZAK

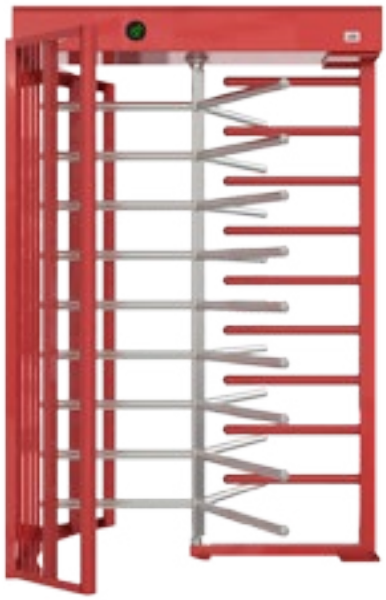

ST 38 S

Gövde Özelliği	:	Ana taşıyıcılar üzerine kurulmuş, yanlarda kutu profillerle desteklenmiş, seperatör ile güçlendirilmiş sıcak daldırma galvaniz üzeri elektrostatik boyalı çelik veya paslanmaz çelik su geçirmez üst koruyucu kapak.
Kollar	:	Kanat açısı 120° dir. Her biri teker teker ayrılabilen 9 adet Ø42x2,5 mm et kalınlığında sıcak daldırma galvaniz üzeri elektrostatik toz boyalı çelik veya Ø40x2 mm et kalınlığında paslanmaz çelik kollar bulunmaktadır. (Ops.: Ø38, Ø42 ve Ø45 mm)
İndikatörler	:	Yönlendirme indikatörleri standarttır.
Enerji	:	110/220-240V. 60/50Hz. AC (%±10) 24V. DC, Beklemede ~ 4,5W. Geçiş anında ~13,5W
Kontrol Sistemleri	:	Kuru kontak (ground control) ile kontrol edilebilir. Her türlü geçiş kontrol ünitesi ve jeton sistemleri ile uyum içerisinde çalışır. Ops. RS232, RS485 veya LAN (network) ile fonksiyonları kontrol edilebilir.
Geçiş Hızı	:	Manuel Model için Mekanik ünite Geçiş Kapasitesi Max: ~60 geçiş/dk Nominal: ~18 kişi/dk
Çalışma Isısı	:	-20°C/+68°C (Ops. -50°C ısı pozitifleme ile)
Çalışma Şekli	:	Her iki yön açık / Ops. tek yön açık - tek yön kapalı / Ops. her iki yön kapalı Acil durumda ve güç kesilmesi anında sistem serbest geçişe izin verir.
Aksesuarlar	:	Motorlu mekanik ilavesi, trombon kol, turnike içi aydınlatma, geçiş tamamlandı sensörü, uzaktan kumanda alıcı-verici, manuel kumanda, jeton yuvası ve kovası, tanıtmalı jeton yuvası ve kovası, sayaç (resetli-resetsiz), kart okuyucu ayakları, ısı pozitifleyici, alt pleyt, RS232 / RS485 / LAN arayüz modülü.

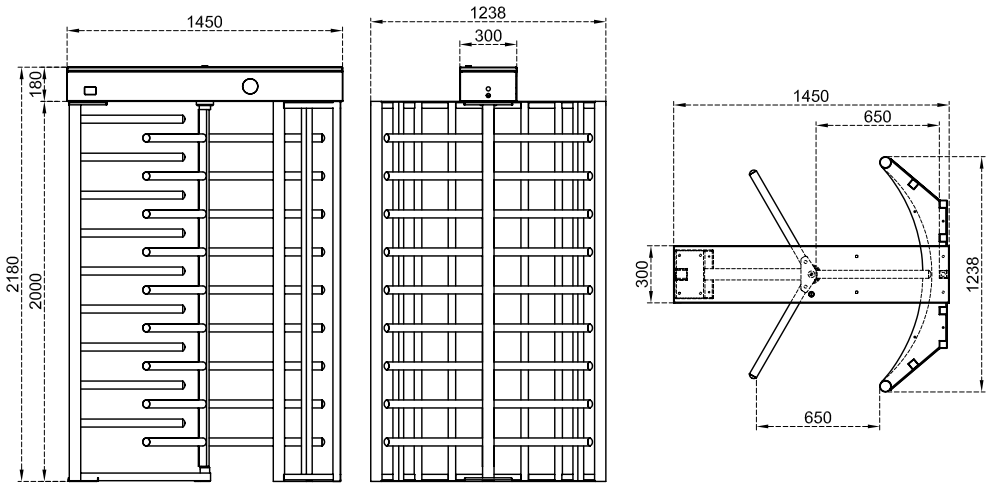

DuoPass by ÖZAK

*Tasarım ve ürün özellikleri önceden haber verilmeksizin değiştirilebilir. *Tüm ölçüler mm'dir.

ST 38 D

Gövde Özelliği : Ana taşıyıcılar üzerine kurulmuş, yanlarda kutu profillerle desteklenmiş, seperatör ile güçlendirilmiş sıcak daldırma galvaniz üzeri elektrostatik boyalı çelik veya paslanmaz çelik su geçirmez üst koruyucu kapak.

Kollar : Kanat açısı 120° dir. 2 rotorlu ve rotorlarda her biri teker teker ayrılabilen her kanatta 10'ar adet Ø42x2,5 mm et kalınlığında sıcak daldırma galvaniz üzeri elektrostatik toz boyalı çelik veya Ø40x2 mm et kalınlığında paslanmaz çelik kollar bulunmaktadır. (Ops.: Ø38, Ø42 ve Ø45 mm)

İndikatörler : Yönlendirme indikatörleri standarttır.

Enerji : 110/220-240V. 60/50Hz. AC (%±10) 24V. DC, Beklemede ~4,5W + ~4,5W.
Geçiş anında ~13,5W + ~13,5W

Kontrol Sistemleri : Kuru kontak (ground control) ile kontrol edilebilir. Her türlü geçiş kontrol ünitesi ve jeton sistemleri ile uyum içerisinde çalışır. Ops. RS232, RS485 veya LAN (network) ile fonksiyonları kontrol edilebilir.

Geçiş Hızı : Manuel Model için Mekanik ünite Geçiş Kapasitesi Max: ~60 + ~60 geçiş/dk
Nominal: ~18 + ~18 kişi/dk
Motorlu Model için Mekanik ünite Geçiş Kapasitesi Max: ~48 + ~48 geçiş/dk Nominal: ~15 + ~15 geçiş/dk
*Farklı geçiş kontrol sistemlerinin kullanımı geçiş sayısını değiştirebilir

Çalışma Isısı : -20°C/+68°C (Ops. -50°C ısı pozitifleme ile)

Çalışma Şekli : Her iki yön açık / Ops. tek yön açık - tek yön kapalı / Ops. her iki yön kapalı
Acil durumda ve güç kesilmesi anında sistem serbest geçişe izin verir.

Aksesuarlar : Motorlu mekanik ilavesi, trombon kol, turnike içi aydınlatma, geçiş tamamlandı sensörü, uzaktan kumanda alıcı-verici, manuel kumanda, jeton yuvası ve kovası, tanıtmalı jeton yuvası ve kovası, sayaç (resetli-resetsiz), kart okuyucu ayakları, ısı pozitifleyici, alt pleyt, RS232 / RS485 / LAN arayüz modülü.

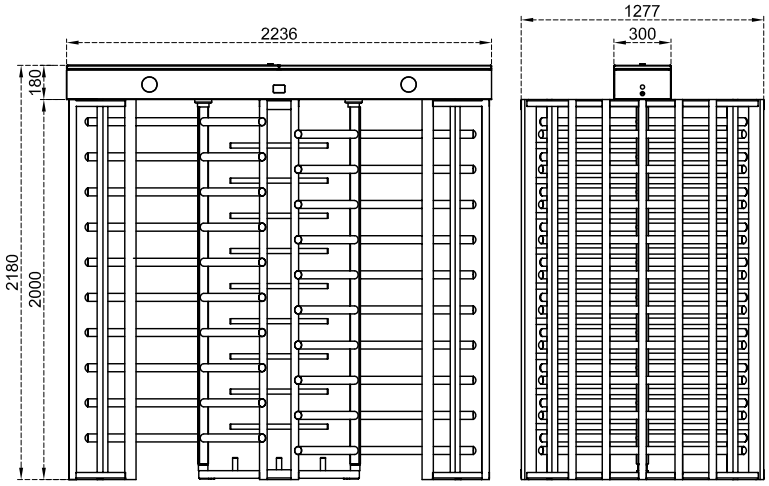

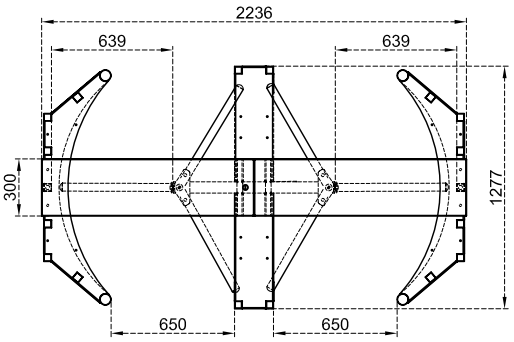

DuoPass by ÖZAK

*Tasarım ve ürün özellikleri önceden haber verilmeksizin değiştirilebilir. *Tüm ölçüler mm'dir.*

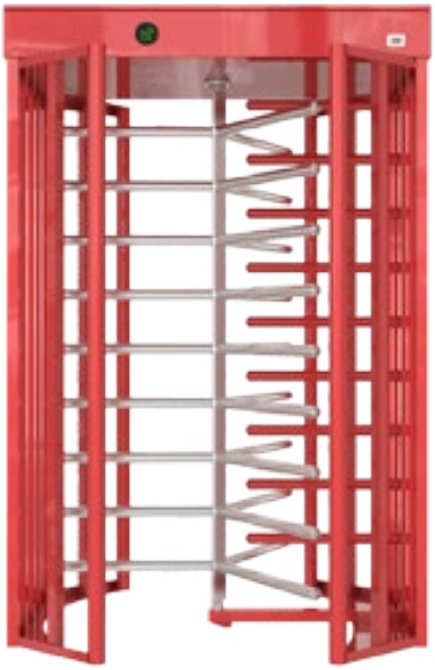

ST 38 W S

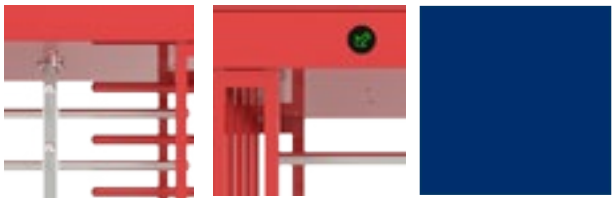

Gövde Özelliği : Ana taşıyıcılar üzerine kurulmuş, yanlarda kutu profillerle desteklenmiş, seperatör ile güçlendirilmiş sıcak daldırma galvaniz üzeri elektrostatik boyalı çelik veya paslanmaz çelik su geçirmez üst koruyucu kapak

Kollar : Kanat açısı 120° dir. Her biri teker teker ayrılabilen 9 adet Ø42x2,5 mm et kalınlığında sıcak daldırma galvaniz üzeri elektrostatik toz boyalı çelik veya Ø40x2 mm et kalınlığında paslanmaz çelik kollar bulunmaktadır. (Ops.: Ø38, Ø42 ve Ø45 mm)

İndikatörler : Yönlendirme indikatörleri standarttır.

Enerji : 110/220-240V. 60/50Hz. AC (%±10) 24V. DC, Beklemede ~ 4,5W. Geçiş anında ~13,5W

Kontrol Sistemleri : Kuru kontak (ground control) ile kontrol edilebilir. Her türlü geçiş kontrol ünitesi ve jeton sistemleri ile uyum içerisinde çalışır. Ops. RS232, RS485 veya LAN (network) ile fonksiyonları kontrol edilebilir.

Geçiş Hızı : Manuel Model için Mekanik ünite Geçiş Kapasitesi Max: ~60 geçiş/dk. Nominal: ~18 kişi/dk.
Motorlu Model için Mekanik ünite Geçiş Kapasitesi Max: ~48 geçiş/dk
Nominal: ~15 geçiş/dk

Çalışma Isısı : -20°C/+68°C (Ops. -50°C ısı pozitifleme ile)

Çalışma Şekli : Her iki yön açık / Ops. tek yön açık - tek yön kapalı / Ops. her iki yön kapalı
Acil durumda ve güç kesilmesi anında sistem serbest geçişe izin verir.

Aksesuarlar : Motorlu mekanik ilavesi, trombon kol, turnike içi aydınlatma, geçiş tamamlandı sensörü, uzaktan kumanda alıcı-verici, manuel kumanda, jeton yuvası ve kovası, tanıtmalı jeton yuvası ve kovası, sayaç (resetli-resetsiz), kart okuyucu ayakları, ısı pozitifleyici, alt pleyt, RS232 / RS485 / LAN arayüz modülü.

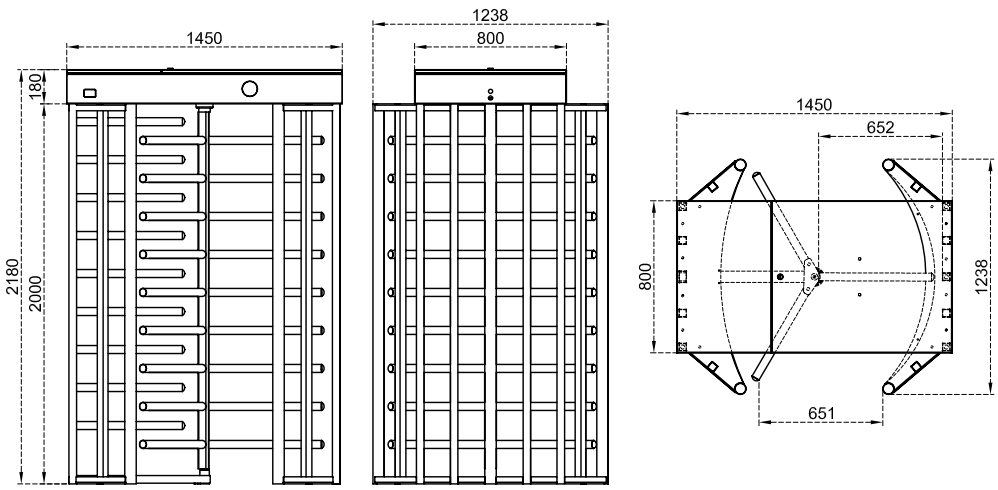

DuoPass by ÖZAK

**Tasarım ve ürün özellikleri önceden haber verilmeksizin değiştirilebilir. *Tüm ölçüler mm'dir.*

ST 38 W D

Gövde Özelliği : Ana taşıyıcılar üzerine kurulmuş, yanlarda kutu profillerle desteklenmiş, seperatör ile güçlendirilmiş sıcak daldırma galvaniz üzeri elektrostatik boyalı çelik veya paslanmaz çelik su geçirmez üst koruyucu

Kollar : Kanat açısı 90° dir.2 rotorlu ve rotorlarda her biri teker teker ayrılabilen her kanatta 10'ar adet Ø42x2,5 mm et kalınlığında boyalı veya Ø40x2 mm et kalınlığında paslanmaz çelik kollar bulunmaktadır. (Ops.: Ø38, Ø42 ve Ø45 mm)

İndikatörler : Yönlendirme indikatörleri standarttır.

Enerji : 110/220-240V. 60/50Hz. AC (%±10) 24V. DC, Beklemede ~4,5W + ~ 4,5W. Geçiş anında ~13,5W + ~13,5W.

Kontrol Sistemleri : Kuru kontak (ground control) ile kontrol edilebilir. Her türlü geçiş kontrol ünitesi ve jeton sistemleri ile uyum içerisinde çalışır. Ops. RS232, RS485 veya LAN (network) ile fonksiyonları kontrol edilebilir.

Geçiş Hızı : Manuel Model için Mekanik ünite Geçiş Kapasites Max: ~60 + ~60 geçiş/dk. Nominal: ~18 + ~18 kişi/dk.
Motorlu Model için Mekanik ünite Geçiş Kapasitesi Max: ~48 + ~48 geçiş/dk
Nominal: ~15 + ~15 geçiş/dk

Çalışma Isısı : -20°C/+68°C (Ops. -50°C ısı pozitifleme ile)

Çalışma Şekli : Her İki Yön Açık / Ops. Tek Yön Açık - Tek Yön Kapalı / Ops. Her İki Yön Kapalı
Acil durumda ve güç kesilmesi anında sistem serbest geçişe izin verir.

Aksesuarlar : Motorlu mekanik ilavesi, trombon kol, turnike içi aydınlatma, geçiş tamamlandı sensörü, uzaktan kumanda alıcı-verici, manuel kumanda, jeton yuvası ve kovası, tanıtmalı jeton yuvası ve kovası, sayaç (resetli-resetsiz), kart okuyucu ayakları, ısı pozitifleyici, alt pleyt, RS232 / RS485 / LAN arayüz modülü.

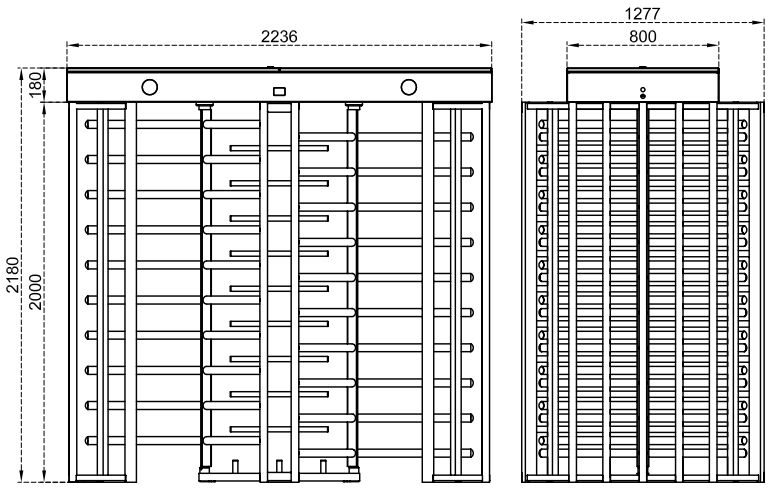

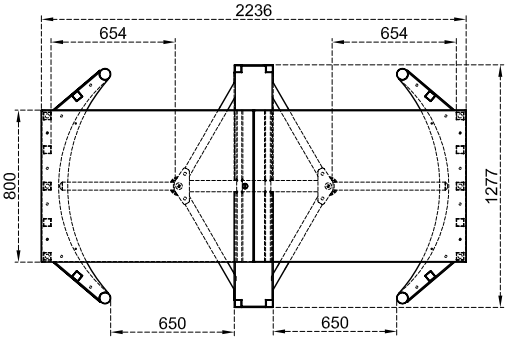

*Tasarım ve ürün özellikleri önceden haber verilmeksizin değiştirilebilir. *Tüm ölçüler mm'dir.

DuoPass by ÖZAK

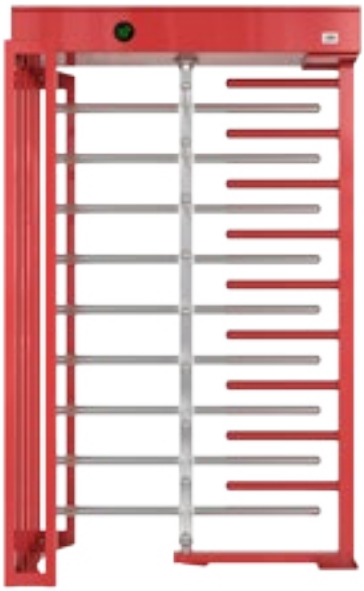

ST 48 S

Gövde Özelliği	:	Ana taşıyıcılar üzerine kurulmuş, yanlarda kutu profillerle desteklenmiş, seperatör ile güçlendirilmiş çelik üzeri elektrostatik boyalı veya paslanmaz çelik su geçirmez üst koruyucu kapak
Kollar	:	Kanat açısı 90° dir. Her biri teker teker ayrılabilen 9 adet Ø42x2,5 mm et kalınlığında boyalı veya Ø40x2 mm et kalınlığında paslanmaz çelik kollar bulunmaktadır. (Ops.: Ø38, Ø42 ve Ø45 mm)
İndikatörler	:	Yönlendirme indikatörleri standarttır.
Enerji	:	110/220V. 60/50Hz. AC (%±10) 24V. DC, Beklemede ~ 4,5W. Geçiş anında ~13,5W
Kontrol Sistemleri	:	Kuru kontak (ground control) ile kontrol edilebilir. Her türlü geçiş kontrol ünitesi ve jeton sistemleri ile uyum içerisinde çalışır. Ops. RS232, RS485 veya LAN (network) ile fonksiyonları kontrol edilebilir.
Geçiş Hızı	:	Manuel Model için Mekanik ünite Geçiş Kapasites Max.= ~60 geçiş/dk. Nominal= ~18 kişi/dk. Motorlu Model için Mekanik ünite Geçiş Kapasitesi Max. = ~48 geçiş/dk Nominal= ~15 geçiş/dk *Farklı geçiş kontrol sistemlerinin kullanımı geçiş sayısını değiştirebilir
Çalışma Isısı	:	-20°C/+68°C (Ops. -50°C ısı pozitifleme ile)
Çalışma Şekli	:	Her İki Yön Açık / Ops. Tek Yön Açık - Tek Yön Kapalı / Ops. Her İki Yön Kapalı Acil durumda ve güç kesilmesi anında sistem serbest geçişe izin verir.
Aksesuarlar	:	Üst Geçiş İndikatörü / Motorlu Mekanik İlavesi / Trombon Kol / Turnike İçi Aydınlatma / Geçiş Tamamlandı Sensörü

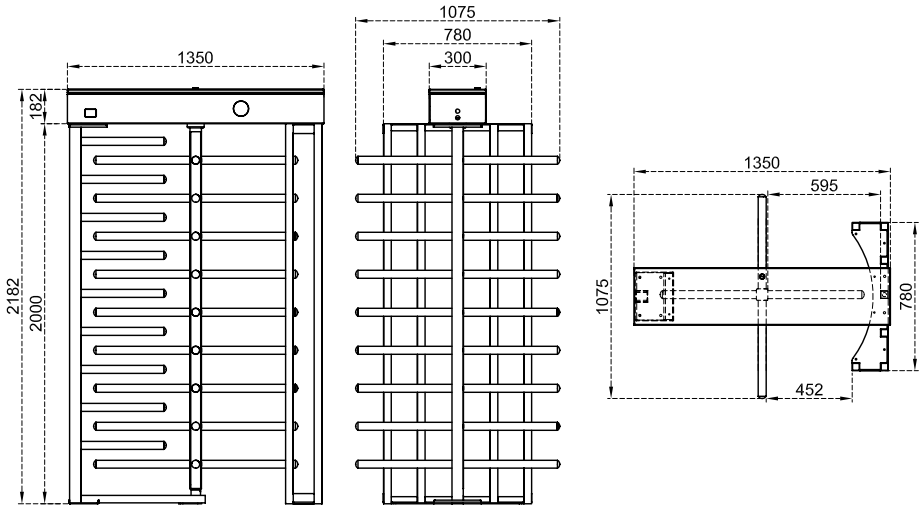

DuoPass by ÖZAK

*Tasarım ve ürün özellikleri önceden haber verilmeksizin değiştirilebilir. *Tüm ölçüler mm'dir.

ST 48 D

Gövde Özelliği : Ana taşıyıcılar üzerine kurulmuş, yanlarda kutu profillerle desteklenmiş, seperatör ile güçlendirilmiş çelik üzeri elektrostatik boyalı veya paslanmaz çelik su geçirmez üst koruyucu kapak

Kollar : Kanat açısı 90° dir.2 rotorlu ve rotorlarda her biri teker teker ayrılabilen her kanatta 10'ar adet Ø42x2,5 mm et kalınlığında boyalı veya Ø40x2 mm et kalınlığında paslanmaz çelik kollar bulunmaktadır. (Ops.: Ø38, Ø42 ve Ø45 mm)

İndikatörler : Yönlendirme indikatörleri standarttır.

Enerji : 110/220V. 60/50Hz. AC (%±10) 24V. DC, Beklemede ~4,5W + ~ 4,5W. Geçiş anında ~13,5W + ~13,5W

Kontrol Sistemleri : Kuru kontak (ground control) ile kontrol edilebilir. Her türlü geçiş kontrol ünitesi ve jeton sistemleri ile uyum içerisinde çalışır. Ops. RS232, RS485 veya LAN (network) ile fonksiyonları kontrol edilebilir.

Geçiş Hızı : Manuel Model için Mekanik ünite Geçiş Kapasites Max.= ~60 + ~60 geçiş/dk. Nominal= ~18 + ~18 kişi/dk.
Motorlu Model için Mekanik ünite Geçiş Kapasitesi Max. = ~48 + ~48 geçiş/dk Nominal= ~15 + ~15 geçiş/dk
*Farklı geçiş kontrol sistemlerinin kullanımı geçiş sayısını değiştirebilir

Çalışma Isısı : -20°C/+68°C (Ops. -50°C ısı pozitifleme ile)

Çalışma Şekli : Her İki Yön Açık / Ops. Tek Yön Açık - Tek Yön Kapalı / Ops. Her İki Yön Kapalı
Acil durumda ve güç kesilmesi anında sistem serbest geçişe izin verir.

Aksesuarlar : Üst Geçiş İndikatörü / Motorlu Mekanik İlavesi / Trombon Kol / Turnike İçi Aydınlatma / Geçiş Tamamlandı Sensörü

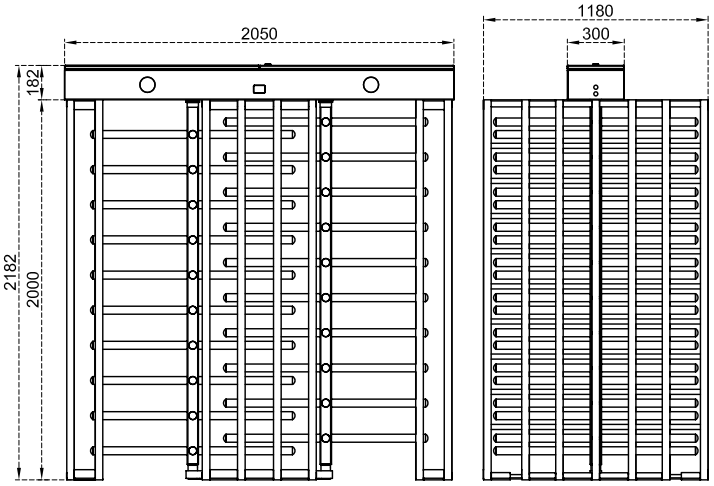

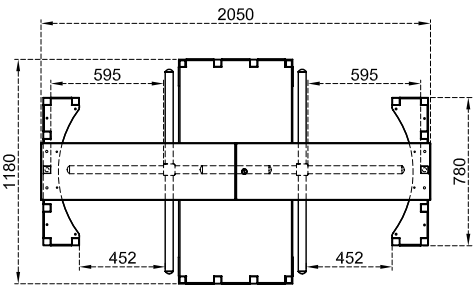

DuoPass by ÖZAK

*Tasarım ve ürün özellikleri önceden haber verilmeksizin değiştirilebilir. *Tüm ölçüler mm'dir.*

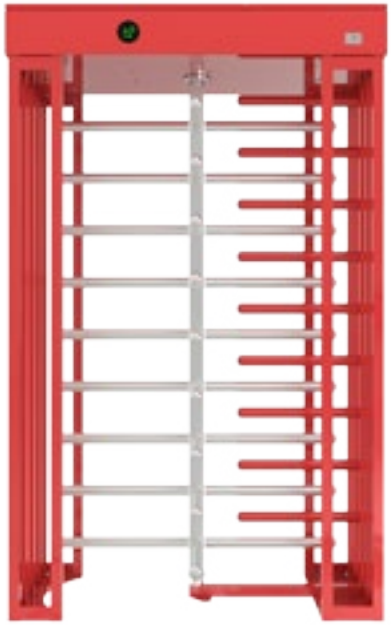

ST 48 W S

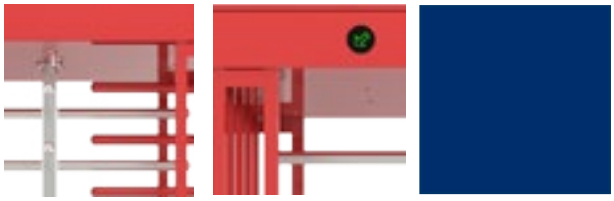

Gövde Özelliği : Ana taşıyıcılar üzerine kurulmuş, yanlarda kutu profillerle desteklenmiş, seperatör ile güçlendirilmiş çelik üzeri elektrostatik boyalı veya paslanmaz çelik su geçirmez üst koruyucu kapak

Kollar : Kanat açısı 90° dir. Her biri teker teker ayrılabilen 9 adet Ø42x2,5 mm et kalınlığında boyalı veya Ø40x2 mm et kalınlığında paslanmaz çelik kollar bulunmaktadır. (Ops.: Ø38, Ø42 ve Ø45 mm)

İndikatörler : Yönlendirme indikatörleri standarttır.

Enerji : 110/220V. 60/50Hz. AC (%±10) 24V. DC, Beklemede ~ 4,5W. Geçiş anında ~13,5W

Kontrol Sistemleri : Kuru kontak (ground control) ile kontrol edilebilir. Her türlü geçiş kontrol ünitesi ve jeton sistemleri ile uyum içerisinde çalışır. Ops. RS232, RS485 veya LAN (network) ile fonksiyonları kontrol edilebilir.

Geçiş Hızı : Manuel Model için Mekanik ünite Geçiş Kapasites Max.= ~60 geçiş/dk. Nominal= ~18 kişi/dk.
Motorlu Model için Mekanik ünite Geçiş Kapasitesi Max. = ~48 geçiş/dk Nominal= ~15 geçiş/dk
*Farklı geçiş kontrol sistemlerinin kullanımı geçiş sayısını değiştirebilir

Çalışma Isısı : -20°C/+68°C (Ops. -50°C ısı pozitifleme ile)

Çalışma Şekli : Her İki Yön Açık / Ops. Tek Yön Açık - Tek Yön Kapalı / Ops. Her İki Yön Kapalı
Acil durumda ve güç kesilmesi anında sistem serbest geçişe izin verir.

Aksesuarlar : Üst Geçiş İndikatörü / Motorlu Mekanik İlavesi / Trombon Kol / Turnike İçi Aydınlatma / Geçiş Tamamlandı Sensörü

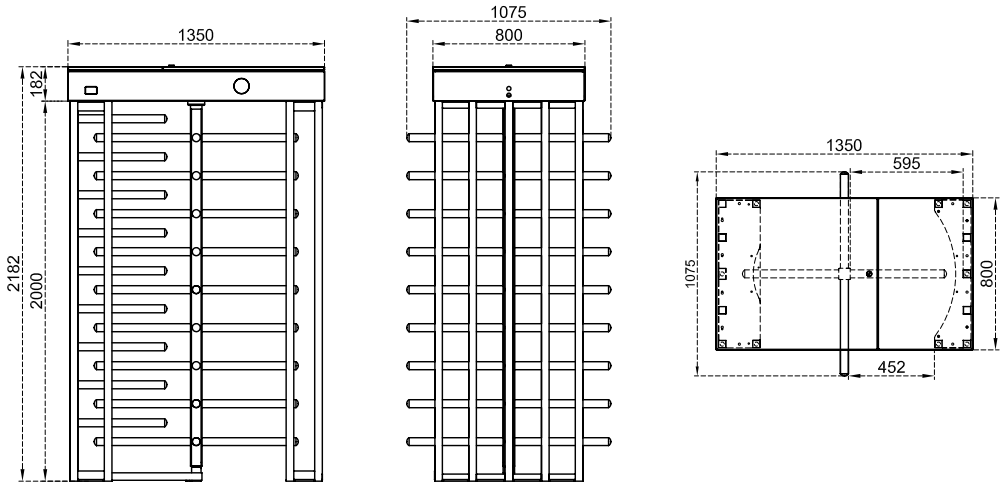

DuoPass by ÖZAK

*Tasarım ve ürün özellikleri önceden haber verilmeksizin değiştirilebilir. *Tüm ölçüler mm'dir.

ST 48 W D

Gövde Özelliği : Ana taşıyıcılar üzerine kurulmuş, yanlarda kutu profillerle desteklenmiş, seperatör ile güçlendirilmiş çelik üzeri elektrostatik boyalı veya paslanmaz çelik su geçirmez üst koruyucu kapak

Kollar : Kanat açısı 90° dir.2 rotorlu ve rotorlarda her biri teker teker ayrılabilen her kanatta 10'ar adet Ø42x2,5 mm et kalınlığında boyalı veya Ø40x2 mm et kalınlığında paslanmaz çelik kollar bulunmaktadır. (Ops.: Ø38, Ø42 ve Ø45 mm)

İndikatörler : Yönlendirme indikatörleri standarttır.

Enerji : 110/220V. 60/50Hz. AC (%±10) 24V. DC, Beklemede ~4,5W + ~ 4,5W. Geçiş anında ~13,5W + ~13,5W

Kontrol Sistemleri : Kuru kontak (ground control) ile kontrol edilebilir. Her türlü geçiş kontrol ünitesi ve jeton sistemleri ile uyum içerisinde çalışır. Ops. RS232, RS485 veya LAN (network) ile fonksiyonları kontrol edilebilir.

Geçiş Hızı : Manuel Model için Mekanik ünite Geçiş Kapasites Max.= ~60 + ~60 geçiş/dk. Nominal= ~18 + ~18 kişi/dk.
Motorlu Model için Mekanik ünite Geçiş Kapasitesi Max. = ~48 + ~48 geçiş/dk Nominal= ~15 + ~15 geçiş/dk
*Farklı geçiş kontrol sistemlerinin kullanımı geçiş sayısını değiştirebilir

Çalışma Isısı : -20°C/+68°C (Ops. -50°C ısı pozitifleme ile)

Çalışma Şekli : Her İki Yön Açık / Ops. Tek Yön Açık - Tek Yön Kapalı / Ops. Her İki Yön Kapalı
Acil durumda ve güç kesilmesi anında sistem serbest geçişe izin verir.

Aksesuarlar : Üst Geçiş İndikatörü / Motorlu Mekanik İlavesi / Trombon Kol / Turnike İçi Aydınlatma / Geçiş Tamamlandı Sensörü

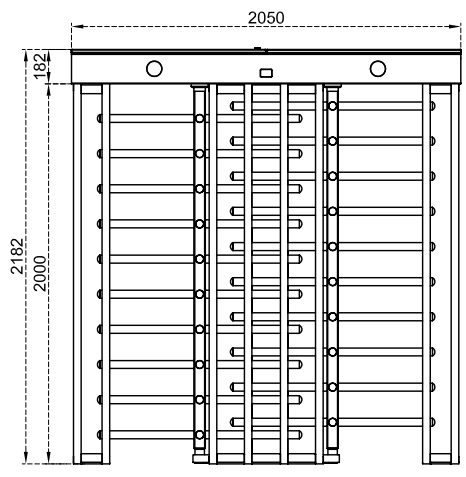

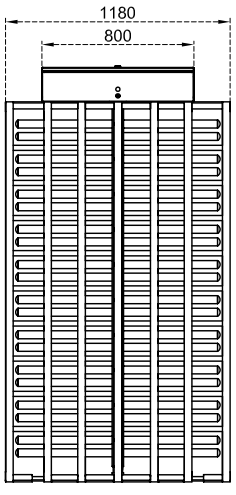

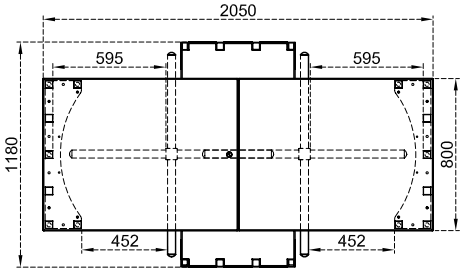

DuoPass by ÖZAK

*Tasarım ve ürün özellikleri önceden haber verilmeksizin değiştirilebilir. *Tüm ölçüler mm'dir.*

Aksesuarlar

Otomatik Düşen Kol

Manuel Kontroller

Sayaç

Jeton Mekanizması

Aydınlatmalar

Kart Okuyucu Adaptasyon Direkleri

Kart Okuyucu Montaj Aparatları

Özel Dizaynlar

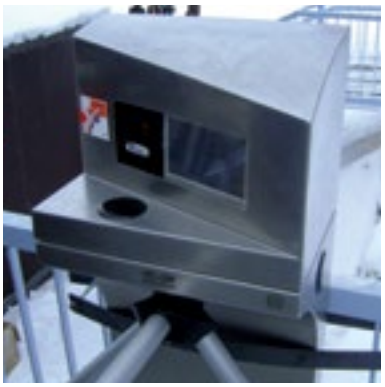

BEOGS - 1
BİYOMETRİK ENTEGRE OTOMATİK GEÇİŞ SİSTEMİ
GİDEN
BEOGS - 2
BİYOMETRİK ENTEGRE OTOMATİK GEÇİŞ SİSTEMİ
GİDEN

ÖZAK T

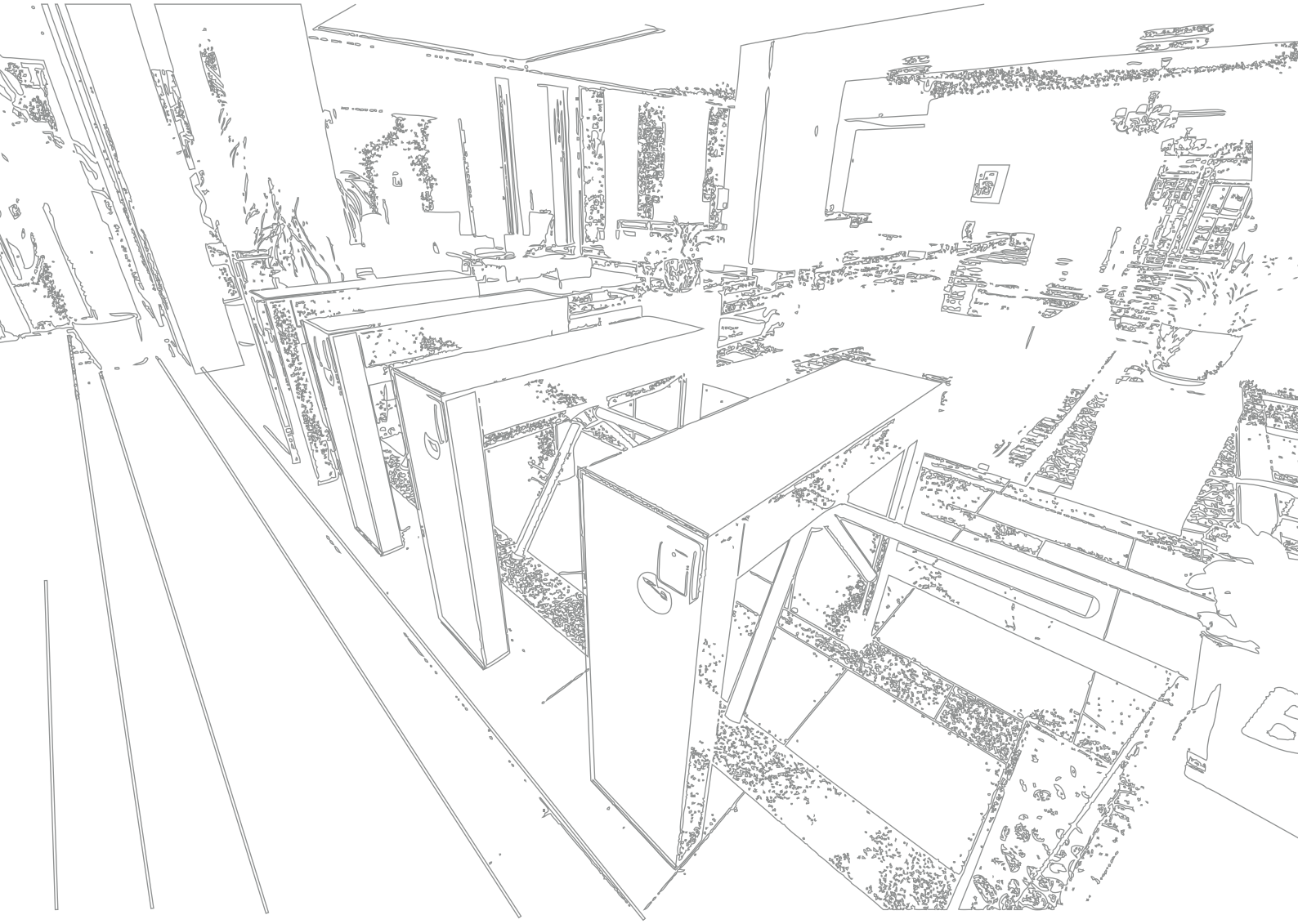

Çuhane Cd. N: 130
Köseköy / Kartepe / Kocaeli / TÜRKİYE

T: +90 262 373 48 48
F: +90 262 373 48 48
E: ozak@ozak-t.com

KOSGEB
www.kosgeb.gov.tr

10.11.2017
DD-72-281 (R7)